Systemy Kaskadowe

Kompletna oferta systemów kominowych ze stali szlachetnej dla kotłów wiszących Vitodens w układzie kaskadowym

10 lat gwarancji
na wymiennik
ze stali szlachetnej
kotłów kondensacyjnych
do 150 kW

Od ponad 10-lat firma Viessmann, jako jedna z pierwszych na polskim rynku, posiada w swojej ofercie kotłownie kaskadowe oparte na modułach wiszących kotłów kondensacyjnych Vitodens 200-W. Nasze doświadczenie w tej dziedzinie poparte jest dużą ilością kotłowni kaskadowych zrealizowanych na tego typu rozwiązaniach.

Oferujemy kompletne systemy grzewcze, łącznie z szerokim wachlarzem usług. Nasze służby techniczne i handlowe pozostają do dyspozycji wszystkich naszych partnerów handlowych i współpracujących z nami projektantów.

Prezentowany system odprowadzania spalin przystosowany jest do pracy z pobieraniem powietrza do spalania z pomieszczenia kotłowni. Układ posiada ekspertyzę UDT na potwierdzenie zgodności z wymaganiami § 174 Rozporządzenia Ministra Infrastruktury w sprawie warunkow technicznych, jakim powinny odpowiadać budynki i ich usytuowanie (Dz. U. Nr 75, poz. 690 z 2002 r. wraz ze zmianami).

Całodobowa Infolinia serwisowa
24 - godzinny program opieki technicznej
tel. 801 0801 24
www.viessmann-serwis.pl

Vitodens 200-W
Gazowy kondensacyjny kocioł wiszący
Instalacja jednokotłowa 12 do 150 kW
Instalacja wielokotłowa 12 do 594 kW

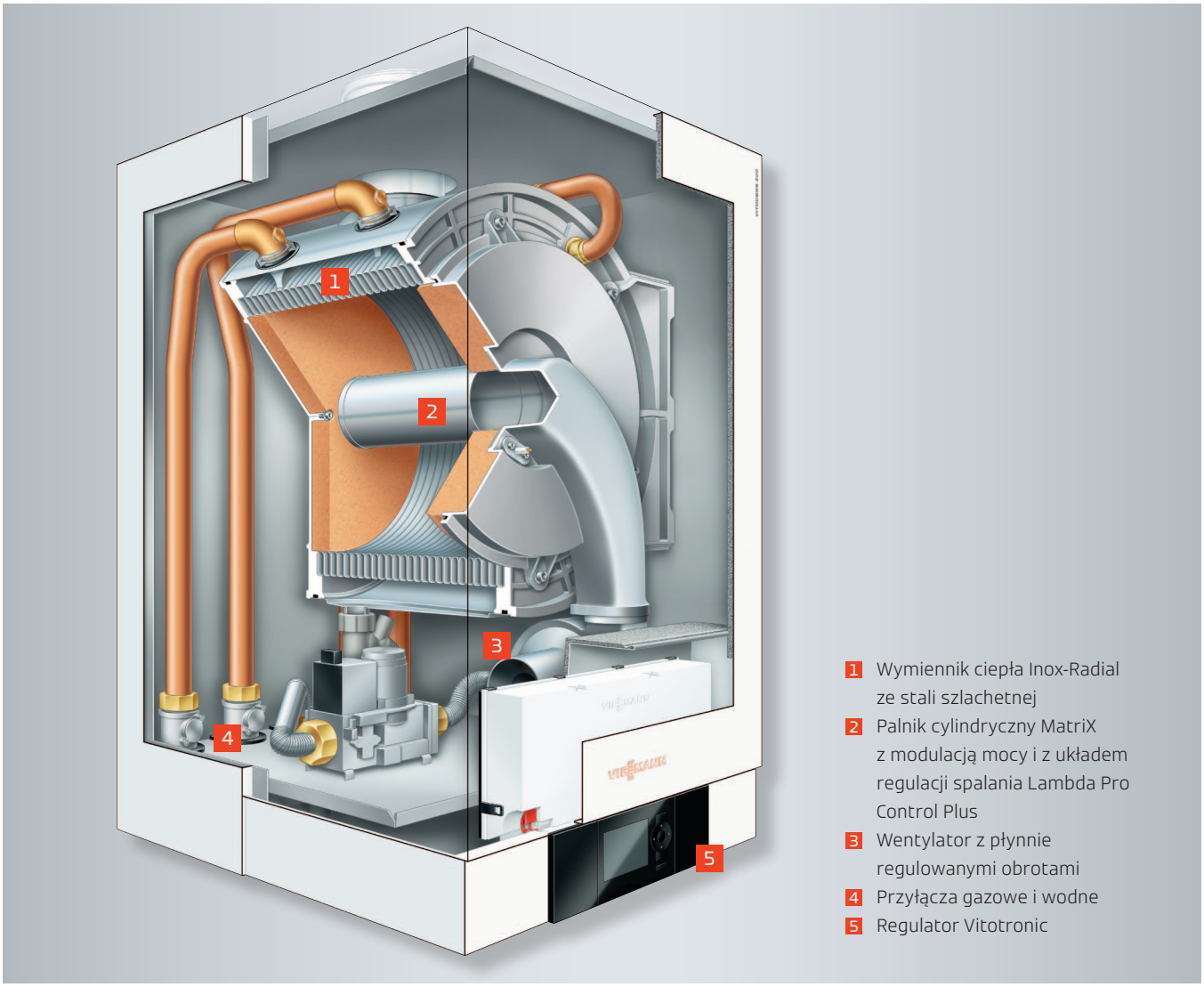

1 Wymiennik ciepła Inox-Radial ze stali szlachetnej
2 Palnik cylindryczny MatriX z modulacją mocy i z układem regulacji spalania Lambda Pro Control Plus
3 Wentylator z płynnie regulowanymi obrotami
4 Przyłącza gazowe i wodne
5 Regulator Vitotronic

Kompletnie zmontowane moduły kaskady do montażu naściennego lub wolnostojącego, w układzie rzędowym lub blokowym.

Przegląd zalet:

- Wiszący, gazowy kocioł kondensacyjny o mocy od 49 do 150 kW, jako instalacja jednokotłowa lub wielokotłowa o mocy od 98 do 900 kW (jako kaskada 6 kotłów o mocy 150 kW)
- Elastyczne układy wielokotłowe, dzięki modułowej budowie systemu
- Wysoka sprawność pracy: do 98% (H_s) / 109% (H_i)
- Wysoka trwałość i efektywność z wymiennikiem ciepła Inox-Radial
- Palnik cylindryczny MatriX z szerokim zakresem modulacji mocy – wysoka trwałość dzięki siatce promiennikowej MatriX, niewrażliwej na wysokie obciążenia termiczne
- Łatwy w obsłudze regulator Vitotronic z menu tekstowym i wyświetlaczem graficznym
- Układ regulacji spalania Lambda Pro Control Plus dla wszystkich rodzajów gazu – praca kotła z zawsze maksymalną sprawnością, niezależnie od rodzaju i jakości gazu
- Cicha praca pojedynczego kotła i całej kotłowni
- Kompletnie zmontowane moduły kaskady do montażu naściennego i wolnostojącego w układzie rzędowym, blokowym lub narożnym.
- Zestawy kaskadowe z ramą do montażu ściennego lub na podłożu.
- Jeden moduł hydaruliczny pod kocioł dla układów kaskakowych niezależnie od mocy i ilości kotłów.

Systemy kominowe ze stali szlachetnej dla kotłów wiszących Vitodens pracujących w układzie kaskadowym
ustawienie szeregowe

Moc cieplna [kW], 50/30°C pojedynczy kocioł instalacja wielokotłowa	12,0-49,0 12,0-98,0	12,0-60,0 12,0-120,0	20,0-80,0 20,0-160,0	20,0-99,0 20,0-198,0	32,0-120,0 32,0-240,0	32,0-150,0 32,0-300,0	Gr.mat.W
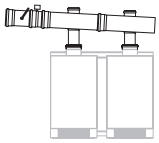	7532911 **2 327,-**	7532911 **2 327,-**	7532912 **2 409,-**	7532912 **2 409,-**	7532913 **2 485,-**	7532913 **2 485,-**	nr zam. **PLN**
Średnica zbiorczego przewodu spalinowego	150	150	180	180	200	200	∅ mm

Moc cieplna [kW], 50/30°C pojedynczy kocioł instalacja wielokotłowa	12,0-49,0 12,0-147,0	12,0-60,0 12,0-180,0	20,0-80,0 20,0-240,0	20,0-99,0 20,0-297,0	32,0-120,0 32,0-360,0	32,0-150,0 32,0-490,0	Gr.mat.W
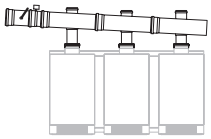	7532914 **2 805,-**	7532914 **2 805,-**	7532915 **3 491,-**	7532915 **3 491,-**	7532916 **3 569,-**	7532916 **3 569,-**	nr zam. **PLN**
Średnica zbiorczego przewodu spalinowego	180	180	250	250	250	250	∅ mm

Moc cieplna [kW], 50/30°C pojedynczy kocioł instalacja wielokotłowa	12,0-49,0 12,0-196,0	12,0-60,0 12,0-240,0	20,0-80,0 20,0-320,0	20,0-99,0 20,0-396,0	32,0-120,0 32,0-480,0	32,0-150,0 32,0-600,0	Gr.mat.W
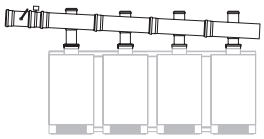	7532917 **3 306,-**	7532917 **3 306,-**	7532918 **4 670,-**	7532918 **4 670,-**	7532919 **4 778,-**	7532919 **4 778,-**	nr zam. **PLN**
Średnica zbiorczego przewodu spalinowego	200	200	300	300	300	300	∅ mm

Wymagane wyposażenie dodatkowe			Gr. mat. W
Sterownik zbiorczego systemu spalin SZSS-2 ■ Do zabezpieczenia przed zanikiem ciągu kominowego ■ Do współpracy z kotłami wyposażonymi w moduł rozszerzający SZSS-2-R1. ■ Kontroluje pracę od 2 do 4 kotłów Vitodens 200-W o mocy 49 do 150 kW.		7532920 **1 779,-**	nr zam. **PLN**
Moduł rozszerzający SZSS-2-R1 ■ Rozszerzenie w postaci płytki elektronicznej do montażu w regulatorze kotła ■ Wymagany dla każdego kotła Vitodens 200-W pracującego w kaskadzie		7532921 **177,-**	nr zam. **PLN**

Zakres dostawy:
- Redukcja przyłączeniowa spalinowa
- Kolano spalinowe 50° ∅ 100
- Trójnik spalinowy redukcyjny 60°
- Rura spalinowa
- Odskraplacz spalinowy kaskadowy z wyczystką i zatyczką
- Rura spalinowa L = 165mm z króćcem
- Czujnik pomiaru przekroczeń ciśnienia
- Serwisowy spalinowy zawór klapowy szczelny.

UWAGA! *Celem zabezpieczenia przed zanikiem ciągu należy domówić sterownik SZSS-2 nr. 7532920 i moduł SZSS-2-R1 nr. 7532921*

Dane techniczne:
- Szczegółowe dane techniczne dostępne są na stronie internetowej www.viessmann.pl

Vitodens 200-W – gazowy kondensacyjny kocioł ścienny jako instalacja wielokotłowa **od 98 do 594 kW**

ustawienie szeregowe

rama montażowa ścienna lub stojąca

Zakres dostawy:

- Vitodens 200-W zgodnie z opisem dla pojedynczych kotłów.
- Regulator kaskadowy Vitotronic 300-K, typ HC1B/MW2B.
- Zanurzeniowy czujnik temperatury.
- Kaskada hydrauliczna z izolacją cieplną.
- Rama montażowa.
- Osprzęt przyłączeniowy z wysokoefektywną pompą obiegową i izolacją cieplną.
- Ze zintegrowanymi zaworami odcinającymi.
- Zawór bezpieczeństwa w zakresie inwestora.

Dane techniczne:

- Szczegółowe dane techniczne dostępne są na stronie internetowej www.viessmann.pl

Wskazówki:

- Urządzenia zostały sprawdzone wg normy EN 437 oraz EN 15420 i dopuszczone do użytku na gaz ziemny. Adaptacja w obrębie grup gazu LL (GZ-50/GZ-41,5) nie jest konieczna.
- Do montażu należy zamówić dodatkowo sprzęgło hydrauliczne albo zestaw łączący obiegu grzewczego, patrz wyposażenie dodatkowe.
- Do urządzeń o mocy od 120 kW należy dodatkowo zamówić mocowanie ścienne lub sufitowe, patrz wyposażenie dodatkowe.

10 lat gwarancji

na wymiennik ze stali szlachetnej kotłów kondensacyjnych do 150 kW

Szczegóły dostępne na stronie: www.viessmann.pl/gwarancja

Moc cieplna [kW], 50/30°C	**pojedynczy kocioł instalacja dwukotłowa**	**12,0-49,0 12,0-98,0**	**12,0-60,0 12,0-120,0**	**20,0-80,0 20,0-160,0**	**20,0-99,0 20,0-198,0**	**Gr.mat.W**
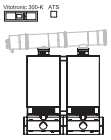	■ Rama montażowa **ścienna**	B2HAI47 **49 498,-** A	B2HAI48 **52 010,-** A	B2HAI49 **57 920,-**	B2HAI50 **67 931,-**	nr zam. **PLN** III
	■ Rama montażowa **stojąca**	B2HAI51 **49 957,-** A	B2HAI52 **52 412,-** A	B2HAI53 **58 140,-**	B2HAI54 **68 666,-**	nr zam. **PLN** III
Moc cieplna [kW], 80/60°C pojedynczy kocioł instalacja wielokotłowa		10,9-45,0 10,9-90,0	10,9-55,2 10,9-110,4	18,2-74,1 18,2-148,2	18,2-90,9 18,1-181,8	kW kW

Moc cieplna [kW], 50/30°C	**pojedynczy kocioł instalacja trzykotłowa**	**12,0-49,0 12,0-147,0**	**12,0-60,0 12,0-180,0**	**20,0-80,0 20,0-240,0**	**20,0-99,0 20,0-297,0**	**Gr.mat.W**
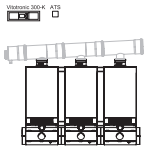	■ Rama montażowa **ścienna**	B2HAI55 **70 818,-** A	B2HAI56 **73 791,-** A	B2HAI57 **82 619,-**	B2HAI58 **97 498,-**	nr zam. **PLN** III
	■ Rama montażowa **stojąca**	B2HAI59 **70 998,-** A	B2HAI60 **74 682,-** A	B2HAI61 **83 363,-**	B2HAI62 **99 147,-**	nr zam. **PLN** III
Moc cieplna [kW], 80/60°C pojedynczy kocioł instalacja wielokotłowa		10,9-45,0 10,9-135,0	10,9-55,2 10,9-165,6	18,2-74,1 18,2-222,3	18,2-90,9 18,1-272,7	kW kW

Moc cieplna [kW], 50/30°C	**pojedynczy kocioł instalacja czterokotłowa**	**12,0-49,0 12,0-196,0**	**12,0-60,0 12,0-240,0**	**20,0-80,0 20,0-320,0**	**20,0-99,0 20,0-396,0**	**Gr.mat.W**
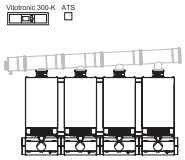	■ Rama montażowa **ścienna**	B2HAI63 **93 125,-** A	B2HAI64 **97 094,-** A	B2HAI65 **108 896,-**	B2HAI66 **130 181,-**	nr zam. **PLN** III
	■ Rama montażowa **stojąca**	B2HAI67 **93 492,-** A	B2HAI68 **98 405,-** A	B2HAI69 **110 000,-**	B2HAI70 **131 052,-**	nr zam. **PLN** III
Moc cieplna [kW], 80/60°C pojedynczy kocioł instalacja wielokotłowa		10,9-45,0 10,9-180,0	10,9-55,2 10,9-220,8	18,2-74,1 18,2-296,4	18,2-90,9 18,1-363,6	kW kW

Moc cieplna [kW], 50/30°C	**pojedynczy kocioł instalacja pięciokotłowa**	**12,0-49,0 12,0-245,0**	**12,0-60,0 12,0-300,0**	**20,0-80,0 20,0-400,0**	**20,0-99,0 20,0-495,0**	**Gr.mat.W**
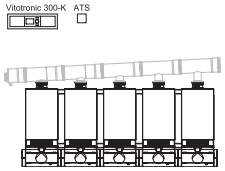	■ Rama montażowa **ścienna**	B2HAI71 **114 444,-** A	B2HAI72 **122 001,-** A	B2HAI73 **135 699,-**	B2HAI74 **159 065,-**	nr zam. **PLN** III
	■ Rama montażowa **stojąca**	B2HAI75 **115 779,-** A	B2HAI76 **123 296,-** A	B2HAI77 **136 718,-**	B2HAI78 **161 531,-**	nr zam. **PLN** III
Moc cieplna [kW], 80/60°C pojedynczy kocioł instalacja wielokotłowa		10,9-45,0 10,9-225,0	10,9-55,2 10,9-276,2	18,2-74,1 18,2-370,5	18,2-90,9 18,1-454,5	kW kW

Moc cieplna [kW], 50/30°C	**pojedynczy kocioł instalacja sześciokotłowa**	**12,0-49,0 12,0-294,0**	**12,0-60,0 12,0-360,0**	**20,0-80,0 20,0-480,0**	**20,0-99,0 20,0-594,0**	**Gr.mat.W**
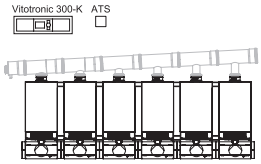	■ Rama montażowa **ścienna**	B2HAI79 **132 879,-** A	B2HAI80 **140 244,-** A	B2HAI81 **157 798,-**	B2HAI82 **189 373,-**	nr zam. **PLN** III
	■ Rama montażowa **stojąca**	B2HAI83 **135 577,-** A	B2HAI84 **142 941,-** A	B2HAI85 **160 435,-**	B2HAI86 **192 016,-**	nr zam. **PLN** III

Vitodens 200-W – gazowy kondensacyjny kocioł ścienny jako instalacja wielokotłowa **od 196 do 594 kW**
ustawienie blokowe
rama montażowa stojąca

Moc cieplna [kW], 80/60°C pojedynczy kocioł instalacja wielokotłowa		10,9–45,0 10,9–270,0	10,9–55,2 10,9–331,2	18,2–74,1 18,2–444,6	18,2–90,9 18,1–545,4	kW kW
Moc cieplna [kW], 50/30°C	**pojedynczy kocioł instalacja czterokotłowa**	**12,0–49,0 12,0–196,0**	**12,0–60,0 12,0–240,0**	**20,0–80,0 20,0–320,0**	**20,0–99,0 20,0–396,0**	**Gr.mat.W**
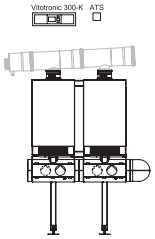	■ Rama montażowa **stojąca** *schemat ustawienia* *(rzut z góry)*	B2HAI87 **96 016,-** A	B2HAI88 **100 928,-** A	B2HAI89 **112 468,-**	B2HAI90 **133 518,-**	nr zam. **PLN**
Moc cieplna [kW], 80/60°C pojedynczy kocioł instalacja wielokotłowa		10,9–45,0 10,9–180,0	10,9–55,2 10,9–220,8	18,2–74,1 18,2–296,4	18,2–90,9 18,1–363,6	kW kW

Moc cieplna [kW], 50/30°C	**pojedynczy kocioł instalacja sześciokotłowa**	**12,0–49,0 12,0–294,0**	**12,0–60,0 12,0–360,0**	**20,0–80,0 20,0–480,0**	**20,0–99,0 20,0–594,0**	**Gr.mat.W**
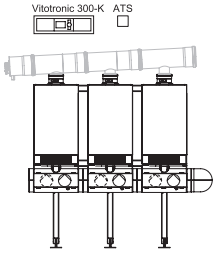	■ Rama montażowa **stojąca** *schemat ustawienia* *(rzut z góry)*	B2HAI91 **138 099,-** A	B2HAI92 **145 465,-** A	B2HAI93 **162 903,-**	B2HAI94 **194 483,-**	nr zam. **PLN**
Moc cieplna [kW], 80/60°C pojedynczy kocioł instalacja wielokotłowa		10,9–45,0 10,9–270,0	10,9–55,2 10,9–331,2	18,2–74,1 18,2–444,6	18,2–90,9 18,1–545,4	kW kW

Zakres dostawy:
- Vitodens 200-W zgodnie z opisem dla pojedynczych kotłów.
- Regulator kaskadowy Vitotronic 300-K, typ HC1B/MW2B.
- Zanurzeniowy czujnik temperatury.
- Kaskada hydrauliczna z izolacją cieplną.
- Rama montażowa.
- Osprzęt przyłączeniowy z wysokoefektywną pompą obiegową i izolacją cieplną.
- Ze zintegrowanymi zaworami odcinającymi.
- Zawór bezpieczeństwa w zakresie inwestora.

Dane techniczne:
- Szczegółowe dane techniczne dostępne są na stronie internetowej www.viessmann.pl

Wskazówki:
- Urządzenia zostały sprawdzone wg normy EN 437 oraz EN 15420 i dopuszczone do użytku na gaz ziemny. Adaptacja w obrębie grup gazu LL (GZ-50/GZ-41,5) nie jest konieczna.
- Do montażu należy zamówić dodatkowo sprzęgło hydrauliczne albo zestaw łączący obiegu grzewczego, patrz wyposażenie dodatkowe.
- Do urządzeń o mocy od 120 kW należy dodatkowo zamówić mocowanie ścienne lub sufitowe, patrz wyposażenie dodatkowe.

10 lat gwarancji

na wymiennik ze stali szlachetnej kotłów kondensacyjnych do 150 kW

Szczegóły dostępne na stronie: www.viessmann.pl/gwarancja

Wyposażenie dodatkowe dla układów kaskadowych z kotłami Vitodens 200-W o mocy od 45 do 99 kW

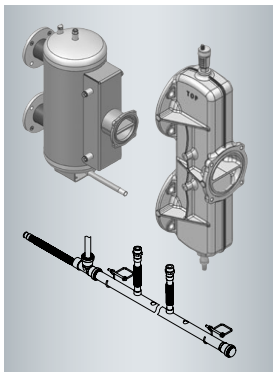

Wyposażenie dodatkowe			Gr. mat. W
Sprzęgło hydrauliczne DN 80 Możliwość stosowania do 594 kW. ■ z izolacją cieplną	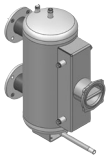	ZK02627 **6 895,-**	nr zam. **PLN**
Kołnierz przejściowy z DN 80 na R2 Możliwość stosowania do maks. 200 kW		7456326 **1 161,-**	nr zam. **PLN**
Rozdzielacz przyłączeniowy DN100 typu „Y" Do stosowania w układach kaskadowych bez sprzęgła hydraulicznego ■ z izolacją cieplną	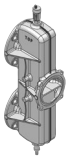	ZK02628 **1 493,-**	nr zam. **PLN**
Kołnierz przejściowy DN 100 na R 2 Możliwość stosowania do 200 kW, w połączeniu z adapterem modułu kaskadowego DN 100.		ZK02629 **1 497,-**	nr zam. **PLN**
Kolano przyłączeniowe 90° (2×45°) Do połączenia kotłów lub sprzęgła hydraulicznego przy ustawieniu w narożniku kotłowni ■ z izolacją cieplną ■ ze wspornikiem		ZK02630 **6 668,-**	nr zam. **PLN**
Zbiorczy przewód kondensatu dla instalacji 2-kotłowej	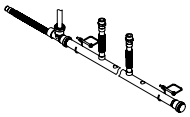	ZK02631 **508,-**	nr zam. **PLN**
Zbiorczy przewód kondensatu dla instalacji 3-kotłowej	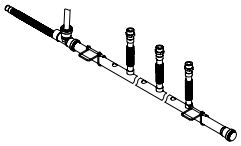	ZK02632 **583,-**	nr zam. **PLN**
Zbiorczy przewód kondensatu dla instalacji 4-kotłowej	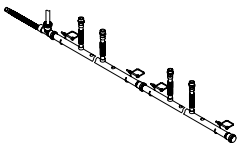	ZK02633 **1 016,-**	nr zam. **PLN**
Zbiorczy przewód kondensatu dla instalacji 5-kotłowej	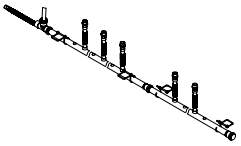	ZK02634 **1 091,-**	nr zam. **PLN**
Zbiorczy przewód kondensatu dla instalacji 6-kotłowej	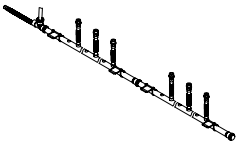	ZK02635 **1 166,-**	nr zam. **PLN**

Wskazówka!
Przy montażu bez zwrotnicy hydraulicznej przestrzegać dokumentacji projektowej!

Vitodens 200-W – gazowy kondensacyjny kocioł ścienny jako instalacja wielokotłowa **od 240 do 600 kW ustawienie szeregowe**

Moc cieplna [kW], 50/30°C pojedynczy kocioł instalacja wielokotłowa	32,0–120,0 32,0–240,0	32,0–150,0 32,0–300,0		Gr.mat.W
Vitotronic 300-K ATS	B2HAR25 **68 841,-**	B2HAR26 **73 842,-**		nr zam. **PLN**
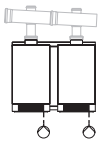				

Moc cieplna [kW], 50/30°C pojedynczy kocioł instalacja wielokotłowa	32,0–120,0 32,0–360,0	32,0–150,0 32,0–450,0		Gr.mat.W
Vitotronic 300-K ATS	B2HAR27 **101 093,-**	B2HAR28 **108 597,-**		nr zam. **PLN**
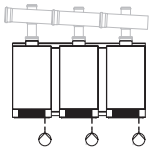				

Moc cieplna [kW], 50/30°C pojedynczy kocioł instalacja wielokotłowa	32,0–120,0 32,0–480,0	32,0–150,0 32,0–600,0		Gr.mat.W
Vitotronic 300-K ATS	B2HAR29 **133 348,-**	B2HAR30 **143 353,-**		nr zam. **PLN**
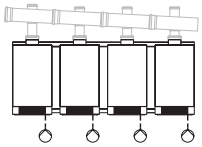				

Zakres dostawy:

- Vitodens 200-W zgodnie z opisem dla pojedynczych kotłów.
- Regulator kaskadowy Vitotronic 300-K, typ HC1B/MW2B.
- Zanurzeniowy czujnik temperatury w sprzęgle hydraulicznym.
- Osprzęt przyłączeniowy z wysokoefektywną pompą obiegową klasy A o dużej wydajności.

Dane techniczne:

- Szczegółowe dane techniczne dostępne są na stronie internetowej www.viessmann.pl

Wskazówki:

- Urządzenia zostały sprawdzone wg normy EN 437 oraz EN 15420 i dopuszczone do użytku na gaz ziemny. Adaptacja w obrębie grup gazu LL (GZ-50/GZ-41,5) nie jest konieczna.

10 lat gwarancji

na wymiennik ze stali szlachetnej kotłów kondensacyjnych do 150 kW

Szczegóły dostępne na stronie: www.viessmann.pl/gwarancja

Wyposażenie dodatkowe

Wyposażenie dodatkowe Instalacje neutralizacyjne		Gr. mat. W
Urządzenie neutralizacyjne ■ Do kotłów kondensacyjnych o mocy 50 do 500 kW ■ Z granulatem neutralizacyjnym (8 kg)	7441823 **1 536,–**	nr zam. **PLN**
Granulat neutralizacyjny 8 kg *Odpowiednie do urządzenia neutralizacyjnego nr zam. 7441823*	9521702 **670,–**	nr zam. **PLN**
Urządzenie neutralizacyjne ■ Do kotłów kondensacyjnych o mocy 500 do 1500 kW ■ Z granulatem neutralizacyjnym (25 kg). 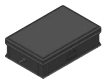	7437829 **5 562,–**	nr zam. **PLN**
Granulat neutralizacyjny 25 kg *Odpowiednie do urządzenia neutralizacyjnego nr zam. 7437829*	9521748 **990,–**	nr zam. **PLN**
Pompa kondensatu TP1 Automatyczna pompa kondensatu o maks. wysokości tłoczenia 4,5 m słupa wody. ■ Pompa bez wału, wyposażona w silnik z wirnikiem kulistym i magnes stały 230 V/20 W ■ Zbiornik 0,5 l ■ Elastyczny przewód ciśnieniowy 6 m ■ Zawór zwrotny	7374796 **1 664-,–**	nr zam. **PLN** **Gr. mat. V**
Kontaktowy czujnik temperatury (NTC 10 kOhm) Do rejestracji temperatury na wspólnym zasilaniu obiegu grzewczego lub do rejestracji temperatury na osobnym obiegu chłodzenia ■ do rejestracji temperatury w rurze ■ z przewodem przyłączeniowym (dł. 5,8 m) i wtykiem przyłączeniowym	7426463 **498,–**	nr zam. **PLN**
Złącze wtykowe 52 **(3 szt.)** Do silnika mieszacza Konieczne w przypadku silników mieszacza bez przewodów	7415057 **119,–**	nr zam. **PLN**
Złącze wtykowe 20 **(3 szt.)** Do pompy obiegu grzewczego Konieczne przy pompach obiegu grzewczego bez przewodu	7415056 **89,–**	nr zam. **PLN**
Zestaw uzupełniający do 2. i 3. obiegu grzewczego Elektroniczna płytka instalacyjna do montażu w regulatorze Vitotronic 300-K, typ MW2B Do regulacji dwóch obiegów grzewczych z mieszaczem ■ Z przyłączami do silników mieszaczy, czujników temperatury wody na zasilaniu (NTC 10 kΩ) i pomp obiegu grzewczego ■ Wtyk do silnika mieszacza i pompy każdego obiegu grzewczego	7164403 **2 327,–**	nr zam. **PLN**

Kompletna oferta wyposażenia dodatkowego – patrz Cennik główny.
Instalacja do zmiękczania wody grzewczej – patrz cennik Vitoset.

Systemy kominowe ze stali szlachetnej **dla dwóch kotłów** wiszących Vitodens 200-W pracujących w układzie kaskadowym, ustawienie szeregowe

Dane techniczne, instalowanie i wymiary

Pobieranie powietrza do spalania z pomieszczenia kotłowni.
Gazowy kocioł grzewczy, typ konstrukcji B, kategoria II_{2N3P}.
Zakres znamionowej mocy cieplnej 49 i 60 kW (Dane zgodne z EN 677) oraz 99 do 150 kW (Dane zgodne z EN 15417) dla Vitodens 200-W B2HA.

Schemat podłączenia elementów spalinowych do 2 kotłów Vitodens 200-W typ B2HA

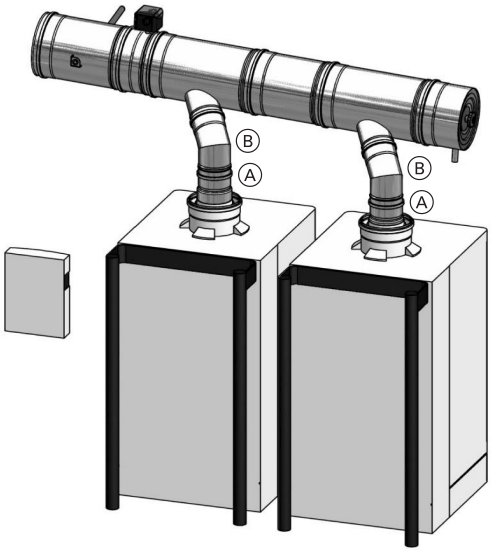

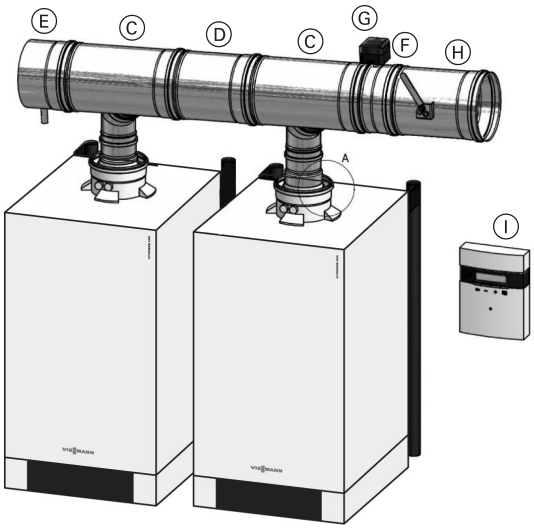

Szczegół A

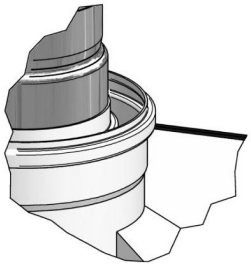

Przekrój połączenia elementów oraz rur

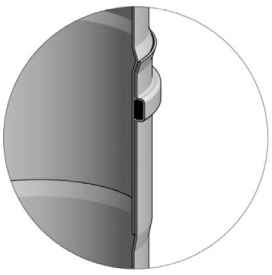

Ⓐ Redukcja przyłączeniowa spalinowa ∅ 80-100 (dla V2KM) lub ∅ 110-100 (dla V2KS oraz V2KD)
Ⓑ Kolano spalinowe 50° ∅ 100
Ⓒ Trójnik spalinowy redukcyjny 60°
Ⓓ Rura spalinowa L = 300mm (dla V2KM oraz V2KS) lub L = 420mm (dla V2KD)
Ⓔ Odskraplacz spalinowy kaskadowy z wyczystką i zatyczką
Ⓕ Rura spalinowa L = 165mm z króćcem
Ⓖ Czujnik pomiaru przekroczeń ciśnienia
Ⓗ Serwisowy spalinowy zawór klapowy szczelny
Ⓘ Sterownik zbiorczego systemu spalin typ SZSS 1

Szczegół A przedstawia:
pobór powietrza do spalania z pomieszczenia kotłowni poprzez otwarte przyłącze króćca doprowadzania powietrza

Dane techniczne przewodów spalinowych

Średnica	∅ 150 do ∅ 200
Gatunek materiału	przewód spalinowy stal gatunku 1.4404
Grubość ścianki	0,5 mm
Rodzaj paliwa źródła ciepła	gaz
Max. temperatura pracy komina	200°C
Sposób pracy komina	nadciśnieniowy
Klasa szczelności	P1
Odporność na pożar sadzy	nie
Odporność na kondensat	mokry
Numer certyfikatu CE	CE 1020-CPD-070038413
Oznaczenie według CE	SP-N EN 14989-2, T200-P1-W-Vm-L20050-O500

Kompaktowe kotłownie gazowe			Vitomoduł 200		
Typ konstrukcji			**V2KM**	**V2KS**	**V2KD**
Ilość i moc kotłów			2 × 49 kW lub 2 × 60 kW	2 × 80 kW lub 2 × 99 kW	2 × 120 kW lub 2 × 150 kW
Przyłącze spalin kotła	Dk	mm	80	110	110
Odstęp pomiędzy przyłączami	G	mm	580	580	700
Średnica przewodu spalin	D	mm	150	180	200
Średnica zatyczki odskraplacza	Do	mm	100	150	150
Długość całkowita		mm	1 560	1 560	1 580
Wyjście z lewej do osi króćca	L	mm	230	230	230
Wyjście z lewej do kotła	L1	mm	10	10	70
Króćiec kotła od lewej	Lk	mm	240	240	300
Wyjście z prawej do osi króćca	P	mm	750	750	650
Wyjście z prawej do kotła	P1	mm	510	510	350
Wysokość całkowita	Hc	mm	610	635	645
Wysokość do osi odskraplacza	H1	mm	387	398	405
Wysokość do osi klapy	H2	mm	467	478	480
Odsunięcie od króćca kotła	E	mm	167	178	185
Całkowite wysunięcie od króćca kotła	Ec	mm	305	315	320
Odsunięcie króćca kotła od tylnej ścianki	Ek	mm	160	236	278

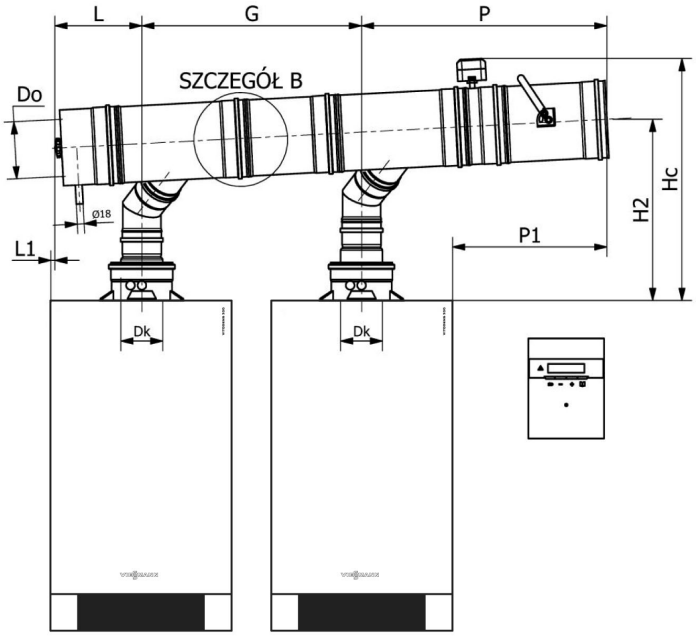

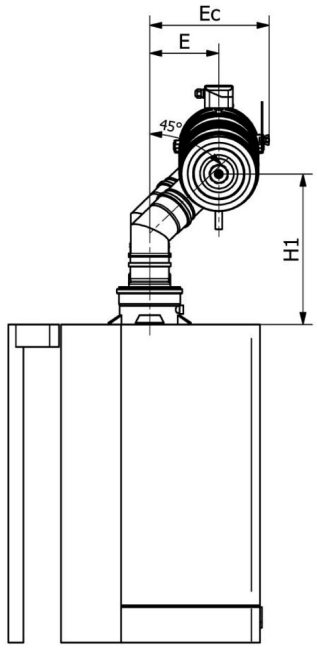

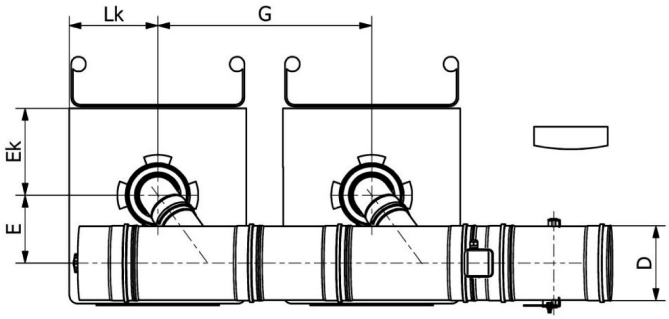

Szczegół B
przedstawia połączenie wtykowe kielich z uszczelką - nypel, skracające efektywną długość elementów o 60 mm.

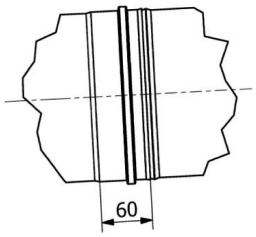

Systemy kominowe ze stali szlachetnej **dla trzech kotłów** wiszących Vitodens 200-W pracujących w układzie kaskadowym, ustawienie szeregowe

Dane techniczne, instalowanie i wymiary

Pobieranie powietrza do spalania z pomieszczenia kotłowni.
Gazowy kocioł grzewczy, typ konstrukcji B, kategoria II_{2N3P}.
Zakres znamionowej mocy cieplnej 49 i 60 kW (Dane zgodne z EN 677) oraz 99 do 150 kW (Dane zgodne z EN 15417) dla Vitodens 200-W B2HA.

Schemat podłączenia elementów spalinowych do 3 kotłów Vitodens 200-W typ B2HA

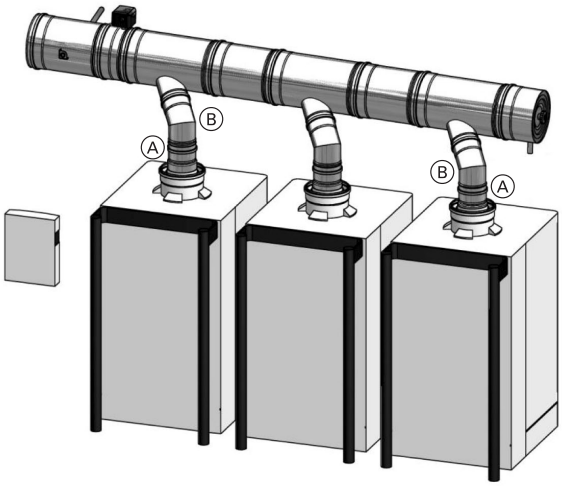

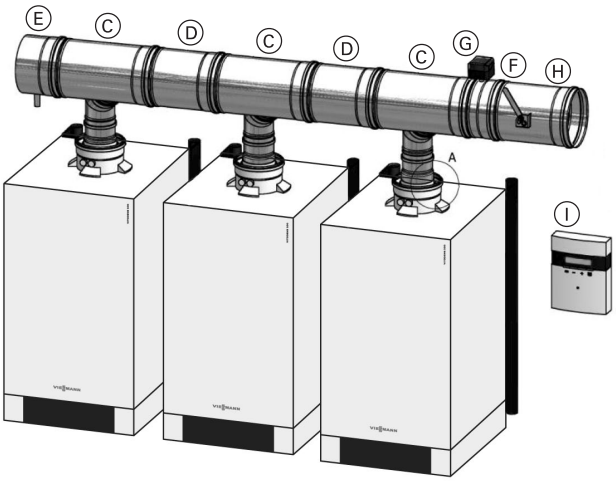

Szczegół A

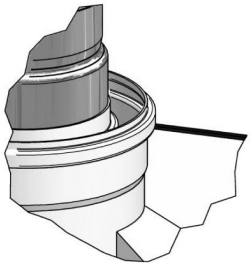

Przekrój połączenia elementów oraz rur

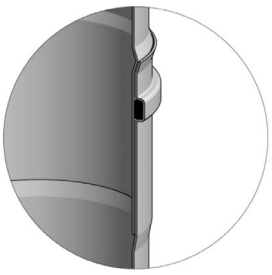

- (A) Redukcja przyłączeniowa spalinowa ∅ 80-100 (dla V3KM) lub ∅ 110-100 (dla V3KS oraz V3KD)
- (B) Kolano spalinowe 50° ∅ 100
- (C) Trójnik spalinowy redukcyjny 60°
- (D) Rura spalinowa L = 300mm (dla V3KM oraz V3KS) lub L = 420mm (dla V3KD)
- (E) Odskraplacz spalinowy kaskadowy z wyczystką i zatyczką
- (F) Rura spalinowa L = 165mm z króćcem
- (G) Czujnik pomiaru przekroczeń ciśnienia
- (H) Serwisowy spalinowy zawór klapowy szczelny
- (I) Sterownik zbiorczego systemu spalin typ SZSS 1

Szczegół A przedstawia:
pobór powietrza do spalania z pomieszczenia kotłowni poprzez otwarte przyłącze króćca doprowadzania powietrza

Dane techniczne przewodów spalinowych

Średnica	∅ 180 do ∅ 250
Gatunek materiału	przewód spalinowy stal gatunku 1.4404
Grubość ścianki	0,5 mm
Rodzaj paliwa źródła ciepła	gaz
Max. temperatura pracy komina	200°C
Sposób pracy komina	nadciśnieniowy
Klasa szczelności	P1
Odporność na pożar sadzy	nie
Odporność na kondensat	mokry
Numer certyfikatu CE	CE 1020-CPD-070038413
Oznaczenie według CE	SP-N EN 14989-2, T200-P1-W-Vm-L20050-O500

Kompaktowe kotłownie gazowe			Vitomoduł 200		
Typ konstrukcji			**V3KM**	**V3KS**	**V3KD**
Ilość i moc kotłów			3 × 49 kW lub 3 × 60 kW	3 × 80 kW lub 3 × 99 kW	3 × 120 kW lub 3 × 150 kW
Przyłącze spalin kotła	Dk	mm	80	110	110
Odstęp pomiędzy przyłączami	G	mm	580	580	700
Średnica przewodu spalin	D	mm	180	250	250
Średnica zatyczki odskraplacza	Do	mm	150	180	180
Długość całkowita		mm	2 140	2 140	2 260
Wyjście z lewej do osi króćca	L	mm	230	230	230
Wyjście z lewej do kotła	L1	mm	10	10	70
Króćiec kotła od lewej	Lk	mm	240	240	300
Wyjście z prawej do osi króćca	P	mm	750	750	750
Wyjście z prawej do kotła	P1	mm	510	510	450
Wysokość całkowita	Hc	mm	642	695	695
Wysokość do osi odskraplacza	H1	mm	398	423	423
Wysokość do osi klapy	H2	mm	485	503	503
Odsunięcie od króćca kotła	E	mm	178	203	203
Całkowite wysunięcie od króćca kotła	Ec	mm	305	390	390
Odsunięcie króćca kotła od tylnej ścianki	Ek	mm	160	236	278

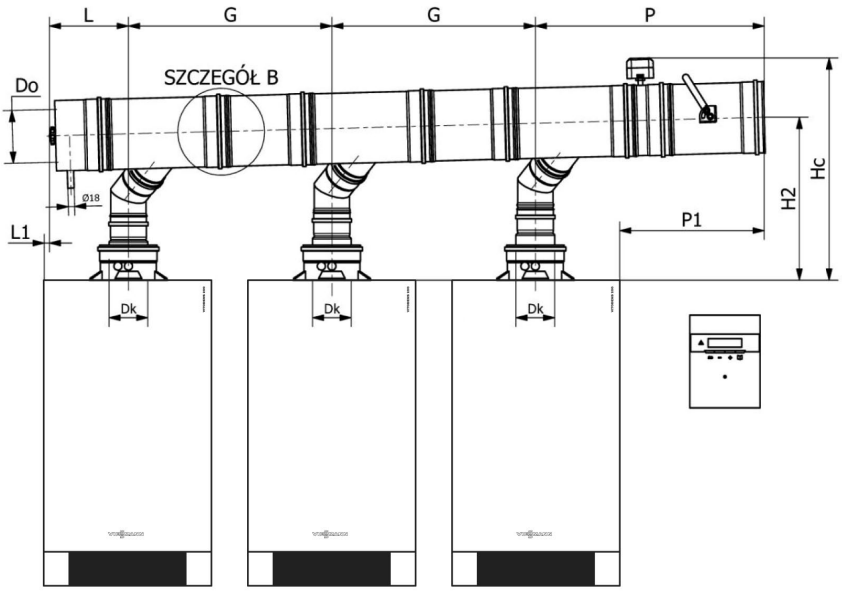

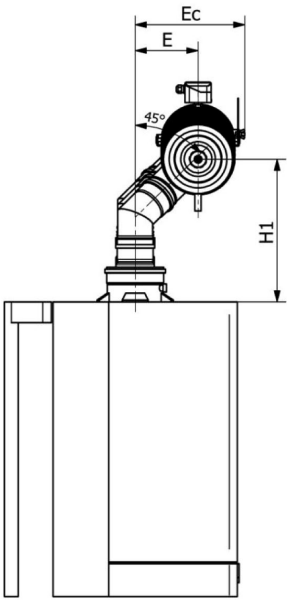

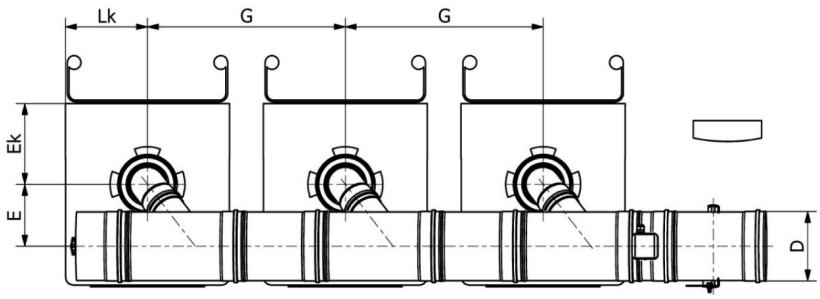

Szczegół B
przedstawia połączenie wtykowe kielich z uszczelką - nypel, skracające efektywną długość elementów o 60 mm.

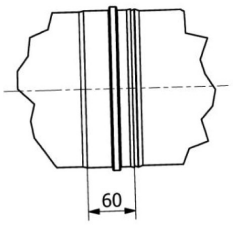

Systemy kominowe ze stali szlachetnej **dla czterech kotłów** wiszących Vitodens 200-W pracujących w układzie kaskadowym, ustawienie szeregowe

Dane techniczne, instalowanie i wymiary

Pobieranie powietrza do spalania z pomieszczenia kotłowni.
Gazowy kocioł grzewczy, typ konstrukcji B, kategoria II_{2N3P}.
Zakres znamionowej mocy cieplnej 49 i 60 kW (Dane zgodne z EN 677) oraz 99 do 150 kW (Dane zgodne z EN 15417) dla Vitodens 200-W B2HA.

Schemat podłączenia elementów spalinowych do 4 kotłów Vitodens 200-W typ B2HA

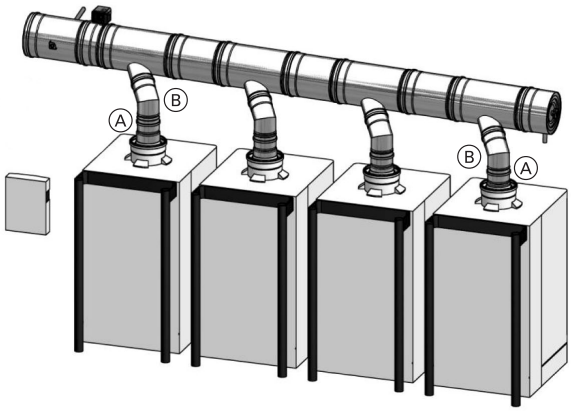

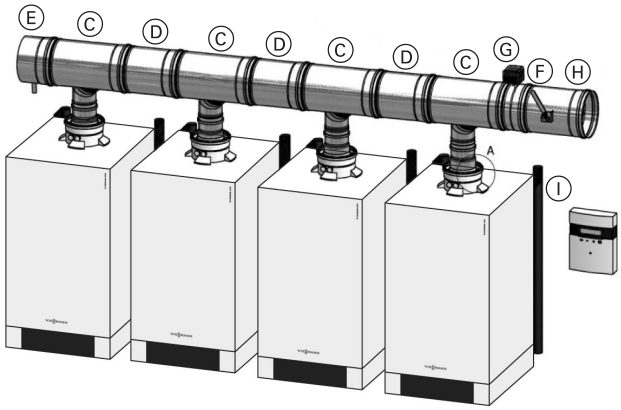

Szczegół A

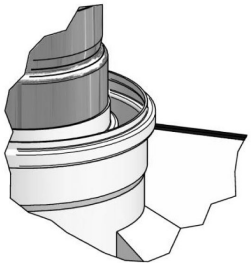

Przekrój połączenia elementów oraz rur

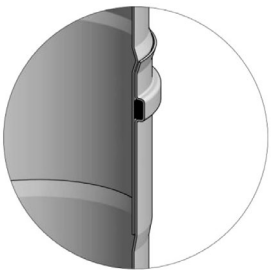

Ⓐ Redukcja przyłączeniowa spalinowa ∅ 80-100 (dla V4KM) lub ∅ 110-100 (dla V4KS oraz V4KD)
Ⓑ Kolano spalinowe 50° ∅ 100
Ⓒ Trójnik spalinowy redukcyjny 60°
Ⓓ Rura spalinowa L = 300mm (dla V4KM oraz V4KS) lub L = 420mm (dla V4KD)
Ⓔ Odskraplacz spalinowy kaskadowy z wyczystką i zatyczką
Ⓕ Rura spalinowa L = 165mm z króćcem
Ⓖ Czujnik pomiaru przekroczeń ciśnienia
Ⓗ Serwisowy spalinowy zawór klapowy szczelny
Ⓘ Sterownik zbiorczego systemu spalin typ SZSS 1

Szczegół A przedstawia:
pobór powietrza do spalania z pomieszczenia kotłowni poprzez otwarte przyłącze króćca doprowadzania powietrza

Dane techniczne przewodów spalinowych

Średnica	∅ 200 do ∅ 300
Gatunek materiału	przewód spalinowy stal gatunku 1.4404
Grubość ścianki	0,5 mm
Rodzaj paliwa źródła ciepła	gaz
Max. temperatura pracy komina	200°C
Sposób pracy komina	nadciśnieniowy
Klasa szczelności	P1
Odporność na pożar sadzy	nie
Odporność na kondensat	mokry
Numer certyfikatu CE	CE 1020-CPD-070038413
Oznaczenie według CE	SP-N EN 14989-2, T200-P1-W-Vm-L20050-O500

Kompaktowe kotłownie gazowe			Vitomoduł 200		
Typ konstrukcji			**V4KM**	**V4KS**	**V4KD**
Ilość i moc kotłów			4 × 49 kW lub 4 × 60 kW	4 × 80 kW lub 4 × 99 kW	4 × 120 kW lub 4 × 150 kW
Przyłącze spalin kotła	Dk	mm	80	110	110
Odstęp pomiędzy przyłączami	G	mm	580	580	700
Średnica przewodu spalin	D	mm	200	300	300
Średnica zatyczki odskraplacza	Do	mm	150	180	180
Długość całkowita		mm	2 620	2 620	2 740
Wyjście z lewej do osi króćca	L	mm	230	230	230
Wyjście z lewej do kotła	L1	mm	10	10	70
Króćiec kotła od lewej	Lk	mm	240	240	300
Wyjście z prawej do osi króćca	P	mm	650	650	650
Wyjście z prawej do kotła	P1	mm	410	410	350
Wysokość całkowita	Hc	mm	650	686	686
Wysokość do osi odskraplacza	H1	mm	405	441	441
Wysokość do osi klapy	H2	mm	480	516	516
Odsunięcie od króćca kotła	E	mm	185	221	221
Całkowite wysunięcie od króćca kotła	Ec	mm	320	406	406
Odsunięcie króćca kotła od tylnej ścianki	Ek	mm	160	236	278

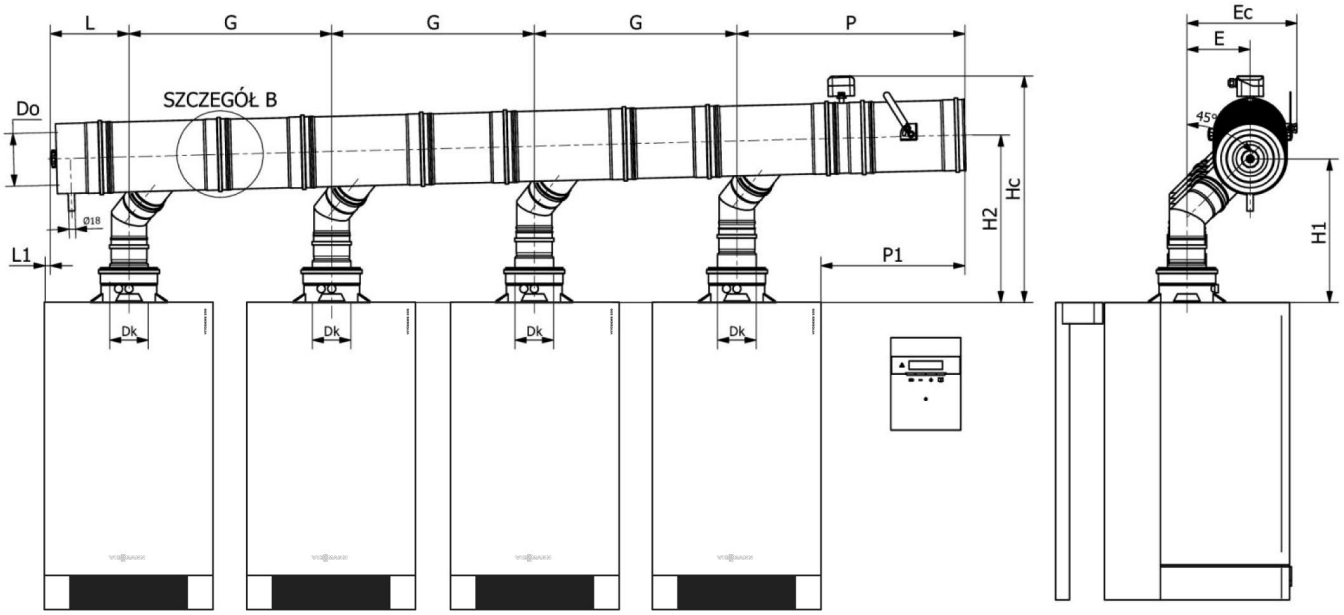

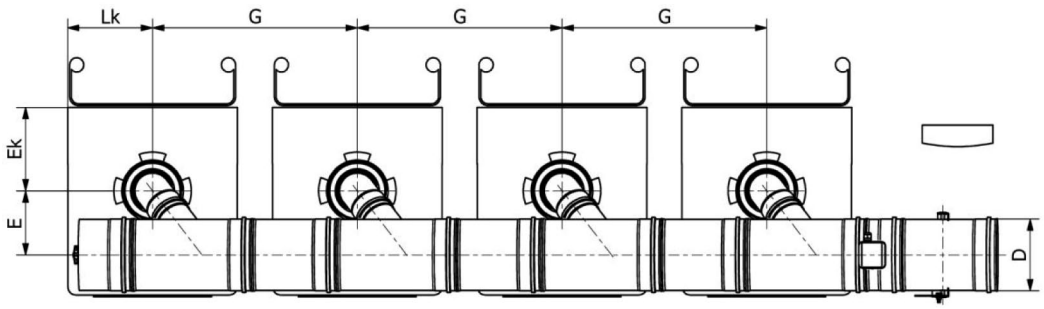

Szczegół B
przedstawia połączenie wtykowe kielich z uszczelką – nypel, skracające efektywną długość elementów o 60 mm.

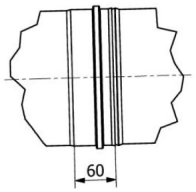

Zbiorczy przewód odprowadzania spalin mocować do stropu pomieszczenia kotłowni obejmami montażowymi do rur wentylacyjnych z wkładką gumową EPDM zachowując spadek minimum 3° w stronę odskraplacza.

Upewnić się, że instalacje spalinowe są drożne i nie mogą zostać zatkane, np. przez gromadzący się kondensat lub wpływy zewnętrzne. Poinformować użytkownika instalacji, że niedozwolone są dodatkowe zmiany warunków budowlanych (np. układanie przewodów, osłony lub ścianki działowe).

Niebezpieczeństwo
Nieszczelne lub zatkane instalacje lub niewystarczający dopływ powietrza do spalania powodują zatrucia zagrażające życiu i zdrowiu wskutek obecności dwutlenku węgla w spalinach. Zapewnić zgodne z przepisami działanie instalacji spalinowej. Otwory doprowadzające powietrze do spalania nie mogą być zamykane.

Należy pamiętać o dostarczeniu odpowiedniej ilości powietrza do spalania.

Dane teczniczne dotyczące dopuszczalnej długości przewodu spalinowego

Moc pojedynczego kotła		**49 kW**	**60 kW**	**80 kW**	**99 kW**	**120 kW**	**150 kW**
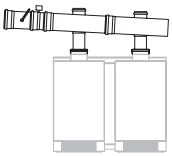							
Maksymalna dopuszczalna długość przewodu spalinowego	m	25	25	30	30	30	30
Średnica zbiorczego przewodu spalinowego		DN 150	DN 150	DN 180	DN 180	DN 200	DN 200
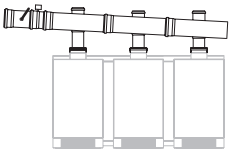							
Maksymalna dopuszczalna długość przewodu spalinowego	m	25	25	30	30	30	30
Średnica zbiorczego przewodu spalinowego		DN 180	DN 180	DN 250	DN 250	DN 250	DN 250
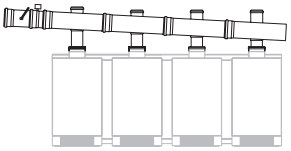							
Maksymalna dopuszczalna długość przewodu spalinowego	m	30	30	30	30	30	30
Średnica zbiorczego przewodu spalinowego		DN 200	DN 200	DN 300	DN 300	DN 300	DN 300

Instalacja z użyciem ramy montażowej (kocioł pojedynczy)
Kocioł Vitodens można ustawić w pomieszczeniu samodzielnie przy zastosowaniu ramy montażowej dostępnej w ramach wyposażenia dodatkowego. Nóżki regulacyjne umożliwiają wypoziomowanie kotła grzewczego.

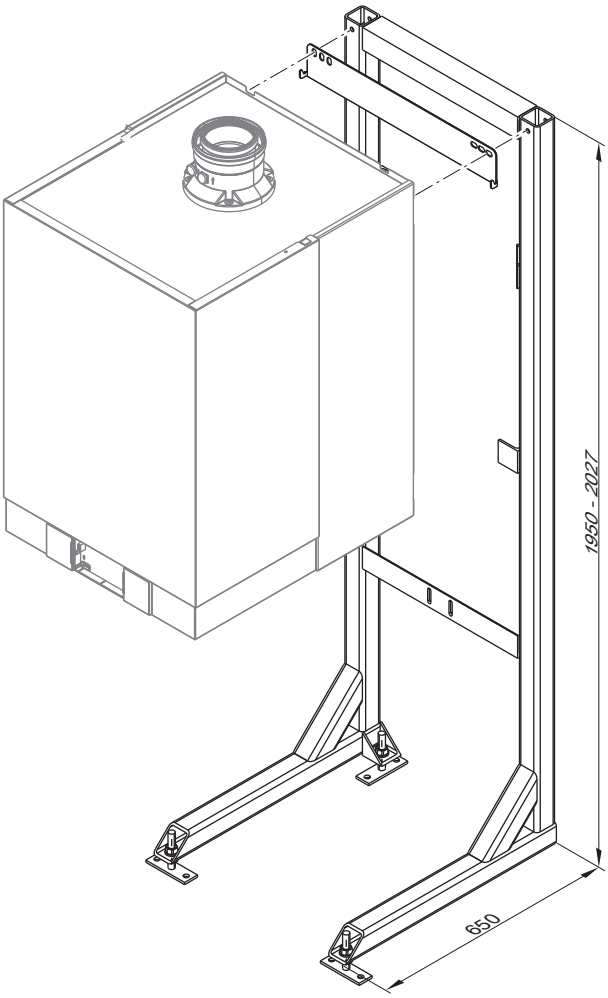

Instalacja wielokotłowa

Kaskada hydrauliczna

Kolektor zasilający i kolektor wody powrotnej do instalacji wielokotłowych oraz:
- od 2 do 6 kotłów grzewczych w montażu ściennym
- od 2 do 6 kotłów grzewczych w układzie szeregowym
- od 4 do 6 kotłów grzewczych w układzie blokowym

Do wyboru sprzęgło hydrauliczne lub adapter modułu kaskadowego do podłączania obiegów grzewczych. Należy je zamówić osobno jako wyposażenie dodatkowe.
Przyłącza obiegów grzewczych do wyboru po prawej lub po lewej stronie.

Dane techniczne

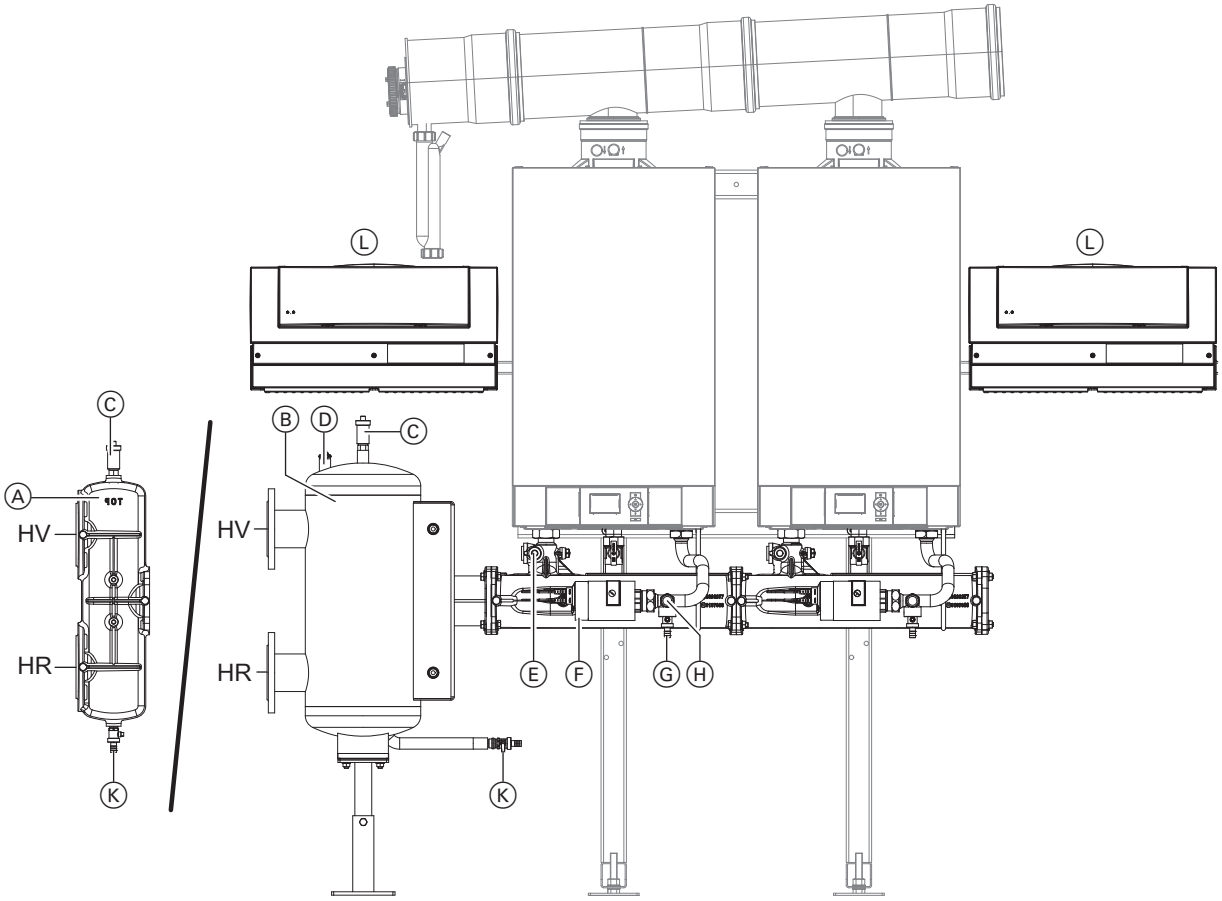

Na rysunku nie przedstawiono dostarczanej w komplecie izolacji cieplnej

Ⓐ Adapter modułu kaskadowego
Ⓑ Sprzęgło hydrauliczne
Ⓒ Króciec odpowietrzający
Ⓓ Tuleja zanurzeniowa czujnika temperatury na zasilaniu
Ⓔ Zawór napełniająco-spustowy
Ⓕ Pompa obiegowa o wysokiej wydajności
Ⓖ Zawór napełniająco-spustowy
Ⓗ Zawór bezpieczeństwa
Ⓚ Spust
Ⓛ Vitotronic 300-K (montowany do wyboru po prawej lub lewej stronie)
Całkowita długość wszystkich przewodów magistrali (dostarcza inwestor) nie powinna przekroczyć 50 m.
Pl Powrót wody grzewczej
Zl Zasilanie wodą grzewczą

Liczba kotłów grzewczych			**2**	**3**	**4 (2 x 2)**	**5**	**6 (2 x 3)**
Przyłącze obiegu grzewczego							
– Sprzęgło hydrauliczne		PN6/DN	80	80	80	80	80
– Adapter modułu kaskadowego		PN6/DN	100	100	100	100	100
Przyłącze kotła grzewczego		G	1½	1½	1½	1½	1½
Strumień objętościowy maks.	**Δt**						
– 49 kW	15 K	m^3/h	5,6	8,4	11,2	14,0	16,8
– 60 kW	15 K	m^3/h	6,9	10,3	13,8	17,2	20,6
– 69 kW	20 K	m^3/h	5,9	8,9	11,8	14,8	17,5
– 80 kW	20 K	m^3/h	6,9	10,3	13,7	17,2	20,6
– 99 kW	20 K	m^3/h	8,5	12,8	17,0	21,3	25,5
Pompa obiegowa		Typ	Vi Para 25/1-11				
Napięcie znamionowe		V~	230				
Pobór mocy maks.		W	140				
Pobór mocy min.		W	8				

Dyspozycyjna wysokość tłoczenia zamontowanej pompy obiegowej przy 49 - 60 kW

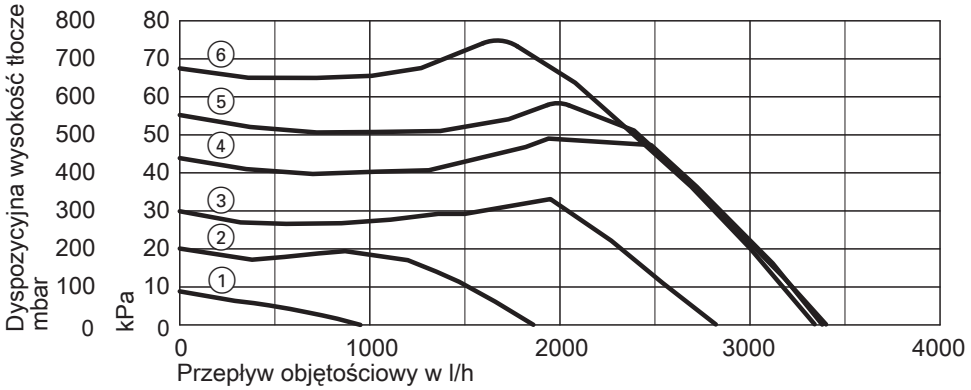

① do ⑥ Ustawienie stopnia pompy

Dyspozycyjna wysokość tłoczenia zamontowanej pompy obiegowej przy 69 - 99 kW

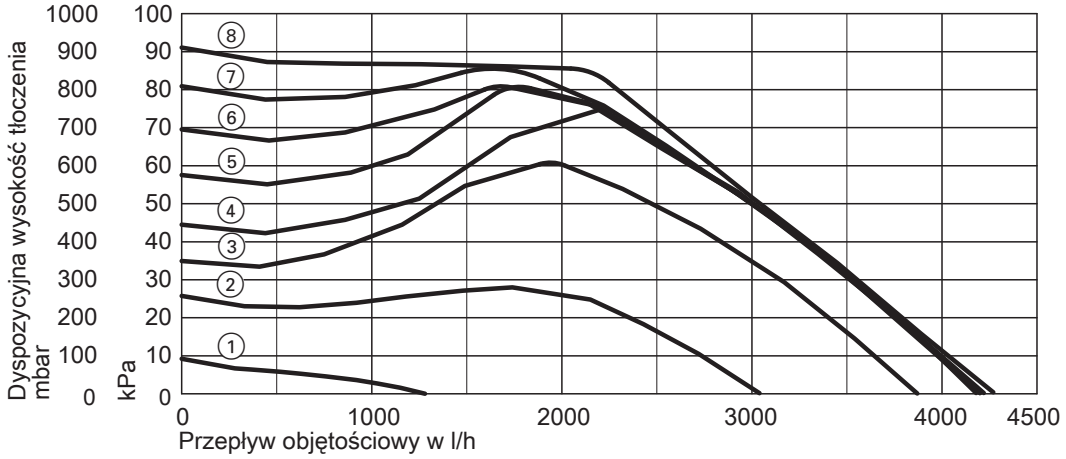

① do ⑧ Ustawienie stopnia pompy

Zakres dostawy instalacji wielokotłowej
- Vitodens 200-W (od 2-6 kotłów grzewczych)
- Regulator kaskadowy Vitotronic 300-K
- Moduł komunikacyjny kaskady do każdego kotła grzewczego
- Zanurzeniowy czujnik temperatury
- Stelaż montażowy lub urządzenie pomocnicze do montażu ściennego
- Kaskada hydrauliczna z pompą obiegową o wysokiej wydajności i izolacją cieplną

Wyposażenie dodatkowe (w zależności od zamówienia)
- Kaskada spalin
- Sprzęgło hydrauliczne z przewodami łączącymi i izolacją cieplną lub
- Adapter modułu kaskadowego z izolacją cieplną
- Kolano rurowe do ustawienia narożnego z izolacją cieplną

Montaż ścienny ze sprzęgłem hydraulicznym

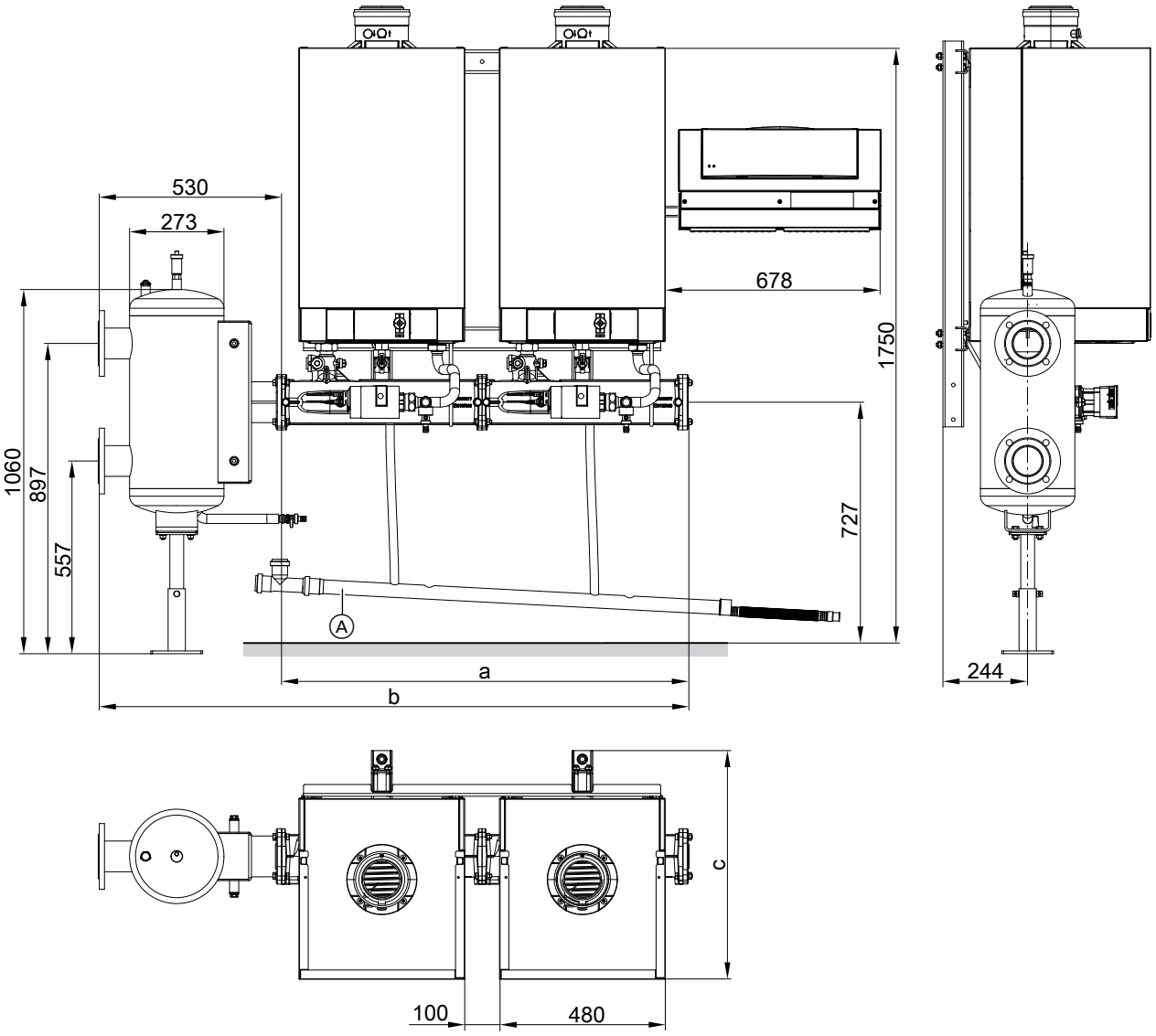

Na rysunku nie przedstawiono dostarczanej w komplecie izolacji cieplnej

Ⓐ Przewód zbiorczy kondensatu (wyposażenie dodatkowe)

Liczba kotłów grzewczych		**2**		**3**		**4**		**5**		**6**	
Znamionowa moc cieplna	**kW**	**49 - 60**	**69 - 99**	**49 - 60**	**69 - 99**	**49 - 60**	**69 - 99**	**49 - 60**	**69 - 99**	**49 - 60**	**69 - 99**
a	mm	1190	1190	1770	1770	2350	2350	2930	2930	3510	3510
b	mm	1720	1720	2300	2300	2880	2880	3460	3460	4040	4040
c	mm	511	661	511	661	511	661	511	661	511	661

Wskazówka
Wymiary wysokości można zredukować o maks. 150 mm. W tym celu należy odpowiednio zamontować profile do podwieszania

Montaż ścienny z adapterem modułu kaskadowego

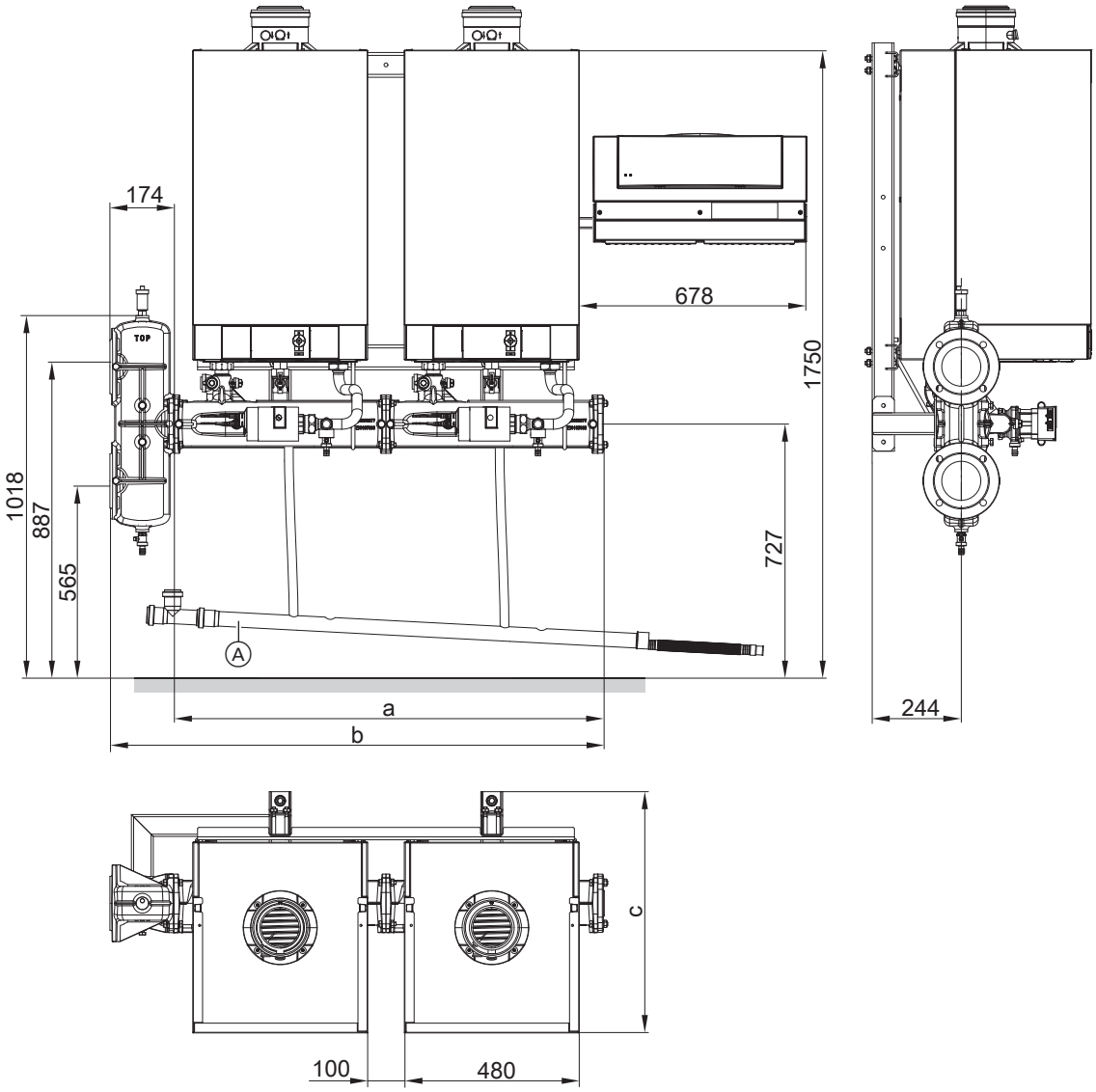

Na rysunku nie przedstawiono dostarczanej w komplecie izolacji cieplnej

Ⓐ Przewód zbiorczy kondensatu (wyposażenie dodatkowe)

Liczba kotłów grzewczych		**2**		**3**		**4**		**5**		**6**	
Znamionowa moc cieplna	**kW**	**49 - 60**	**69 - 99**	**49 - 60**	**69 - 99**	**49 - 60**	**69 - 99**	**49 - 60**	**69 - 99**	**49 - 60**	**69 - 99**
a	mm	1190	1190	1770	1770	2350	2350	2930	2930	3510	3510
b	mm	1364	1364	1944	1944	2524	2524	3104	3104	3684	3684
c	mm	511	661	511	661	511	661	511	661	511	661

Wskazówka
Wymiary wysokości można zredukować o maks. 300 mm. W tym celu należy odpowiednio zamontować profile do podwieszania

Układ szeregowy i blokowy wolnostojący ze stelażem montażowym

Układ szeregowy ze sprzęgłem hydraulicznym

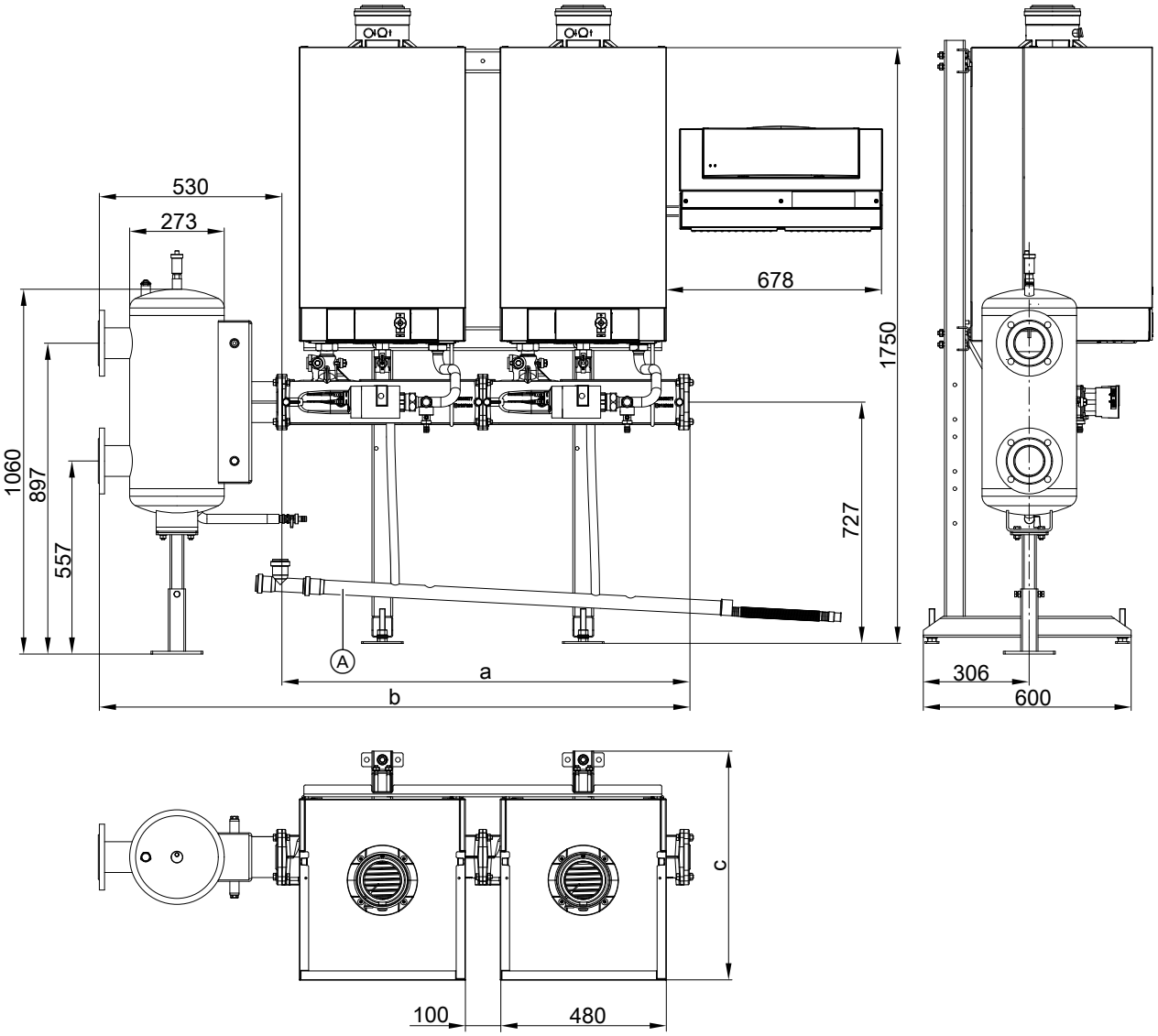

Na rysunku nie przedstawiono dostarczanej w komplecie izolacji cieplnej

Ⓐ Przewód zbiorczy kondensatu (wyposażenie dodatkowe)

Liczba kotłów grzewczych		**2**		**3**		**4**		**5**		**6**	
Znamionowa moc cieplna	**kW**	**49 - 60**	**69 - 99**	**49 - 60**	**69 - 99**	**49 - 60**	**69 - 99**	**49 - 60**	**69 - 99**	**49 - 60**	**69 - 99**
a	mm	1190	1190	1770	1770	2350	2350	2930	2930	3510	3510
b	mm	1720	1720	2300	2300	2880	2880	3460	3460	4040	4040
c	mm	511	661	511	661	511	661	511	661	511	661

Wskazówka
W przypadku montażu za pomocą stelaża montażowego wymiary wysokości można zredukować o 150 mm. W tym celu należy odpowiednio zamontować profile do podwieszania

Układ blokowy ze sprzęgłem hydraulicznym

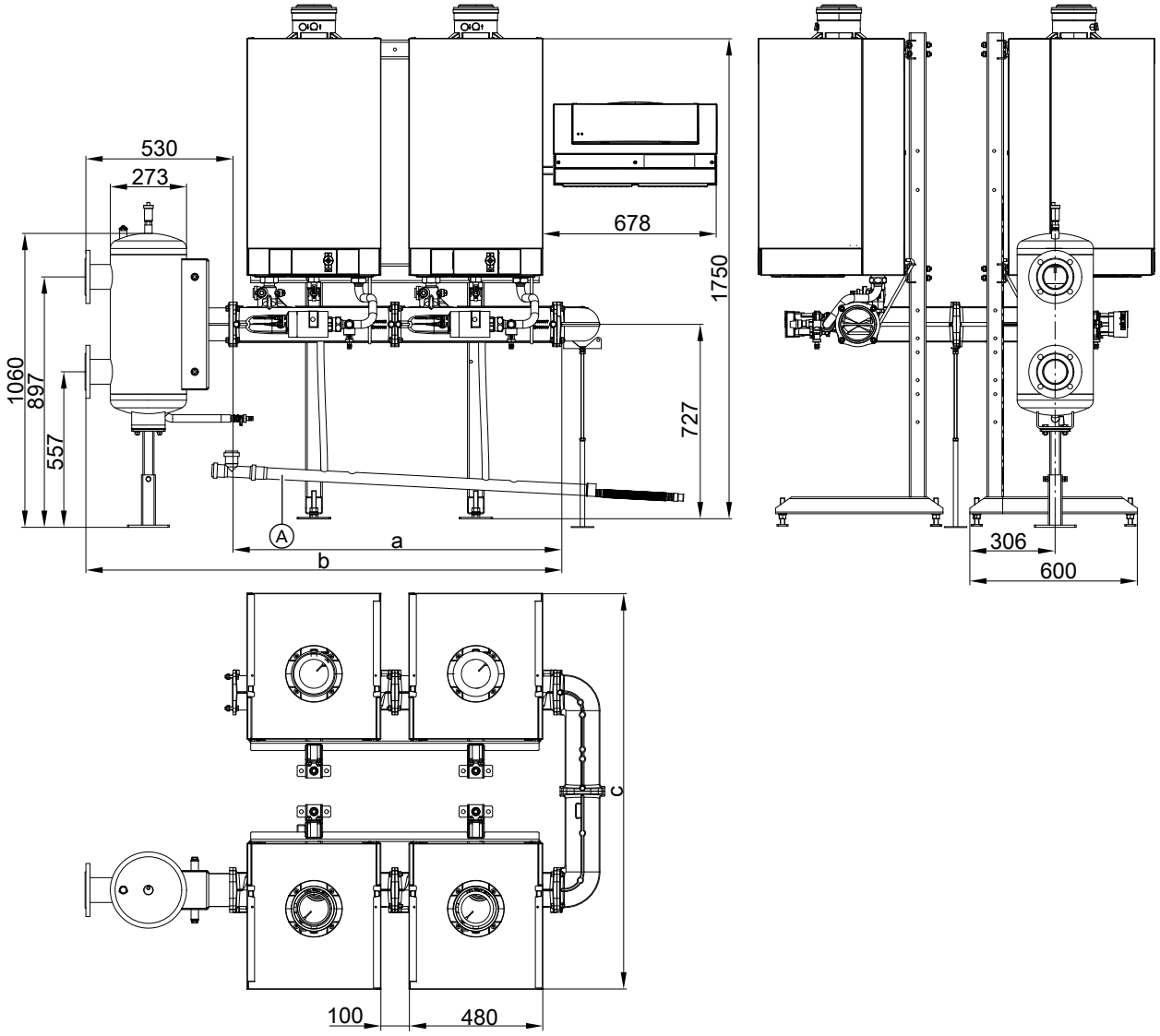

Na rysunku nie przedstawiono dostarczanej w komplecie izolacji cieplnej

Ⓐ Przewód zbiorczy kondensatu (wyposażenie dodatkowe)

Liczba kotłów grzewczych		**2 x 2 49 - 60 kW**	**2 x 2 69 - 99 kW**	**2 x 3 49 - 60 kW**	**2 x 3 69 - 99 kW**
a	mm	1190	1190	1770	1770
b	mm	1720	1720	2300	2300
c	mm	1350	1422	1350	1422

Wskazówka
W przypadku montażu za pomocą stelaża montażowego wymiary wysokości można zredukować o 150 mm. W tym celu należy odpowiednio zamontować profile do podwieszania

Układ szeregowy z adapterem modułu kaskadowego

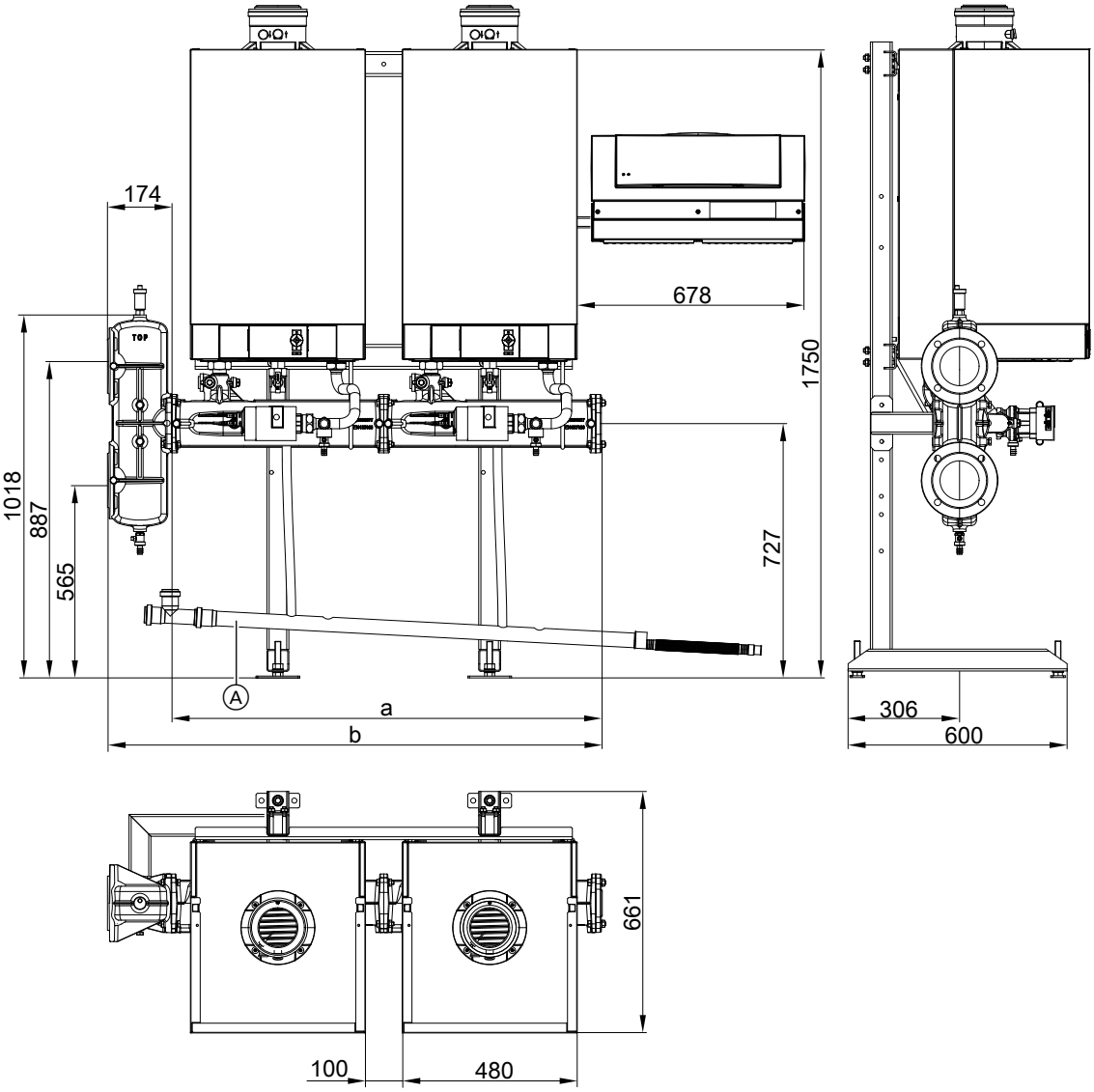

Na rysunku nie przedstawiono dostarczanej w komplecie izolacji cieplnej

Ⓐ Przewód zbiorczy kondensatu (wyposażenie dodatkowe)

Liczba kotłów grzewczych			**2**		**3**		**4**		**5**		**6**
Znamionowa moc cieplna	**kW**	**49 - 60**	**69 - 99**	**49 - 60**	**69 - 99**	**49 - 60**	**69 - 99**	**49 - 60**	**69 - 99**	**49 - 60**	**69 - 99**
a	mm	1190	1190	1770	1770	2350	2350	2930	2930	3510	3510
b	mm	1364	1364	1944	1944	2524	2524	3104	3104	3684	3684
c	mm	511	661	511	661	511	661	511	661	511	661

Wskazówka
W przypadku montażu za pomocą stelaża montażowego wymiary wysokości można zredukować o 150 lub 300 mm. W tym celu należy odpowiednio zamontować profile do podwieszania

Układ blokowy z adapterem modułu kaskadowego

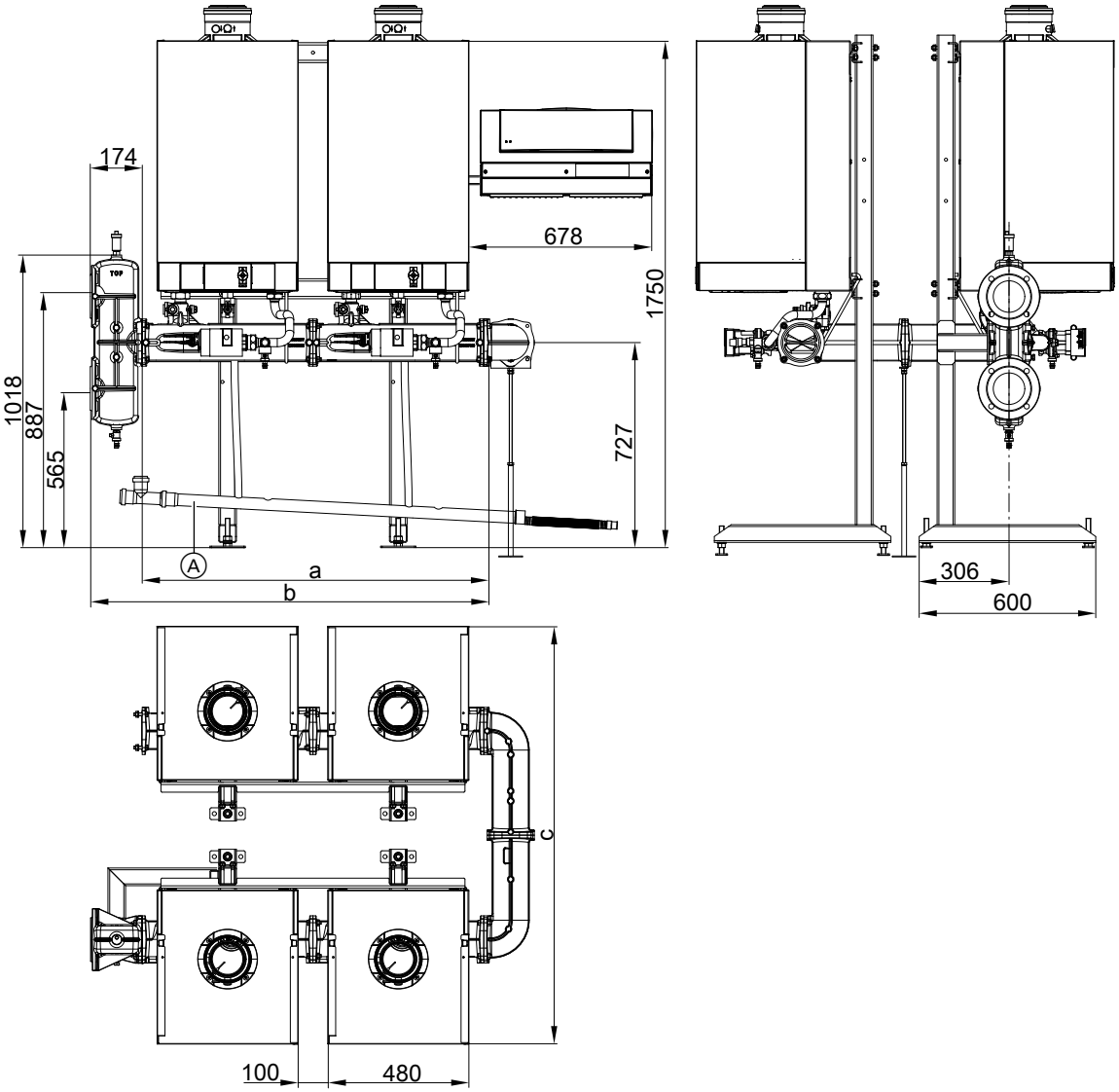

Na rysunku nie przedstawiono dostarczanej w komplecie izolacji cieplnej

Ⓐ Przewód zbiorczy kondensatu (wyposażenie dodatkowe)

Liczba kotłów grzewczych		**2 x 2** **49 - 60 kW**	**2 x 2** **69 - 99 kW**	**2 x 3** **49 - 60 kW**	**2 x 3** **69 - 99 kW**
a	mm	1190	1190	1770	1770
b	mm	1364	1364	1944	1944
c	mm	1350	1422	1350	1422

Wskazówka
W przypadku montażu za pomocą stelaża montażowego wymiary wysokości można zredukować o 150 lub 300 mm. W tym celu należy odpowiednio zamontować profile do podwieszania.

Ustawienie narożne instalacji wielokotłowej

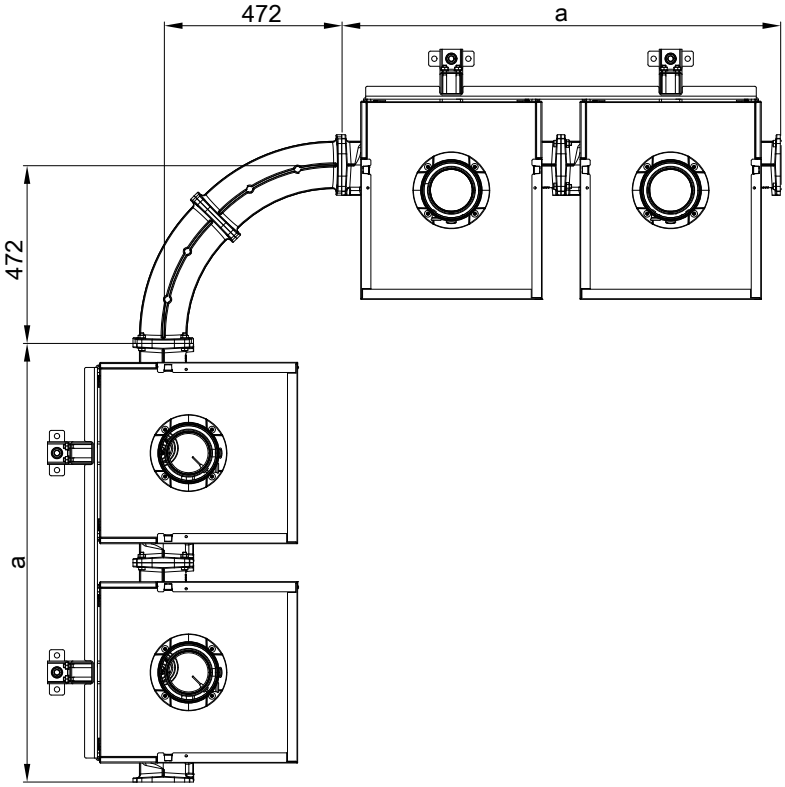

Liczba kotłów grzewczych		2 x 49 - 99 kW	3 x 49 - 99 kW	4 x 49 - 99 kW	5 x 49 - 99 kW	6 x 49 - 99 kW
a	mm	1160	1740	2320	2900	3480

Ustawienie narożne sprzęgła hydraulicznego instalacji wielokotłowej

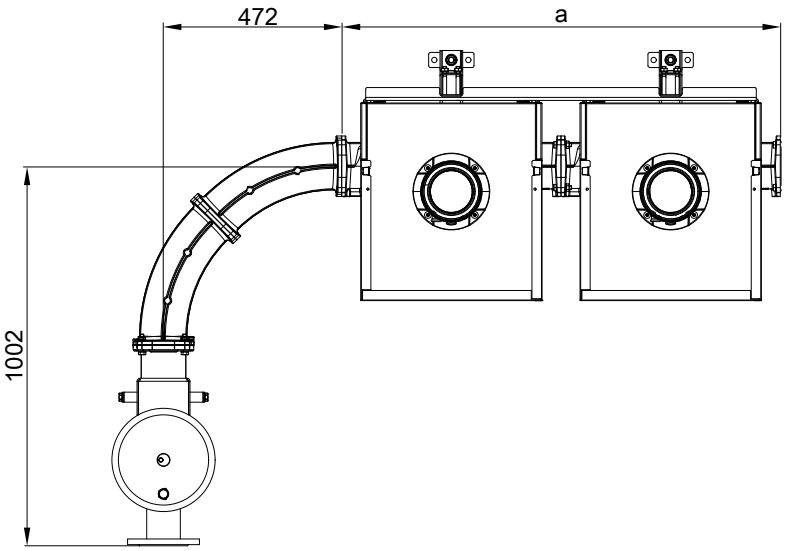

Liczba kotłów grzewczych		2 x 49 - 99 kW	3 x 49 - 99 kW	4 x 49 - 99 kW	5 x 49 - 99 kW	6 x 49 - 99 kW
a	mm	1160	1740	2320	2900	3480

Ustawienie adaptera modułu kaskadowego instalacji wielokotłowej

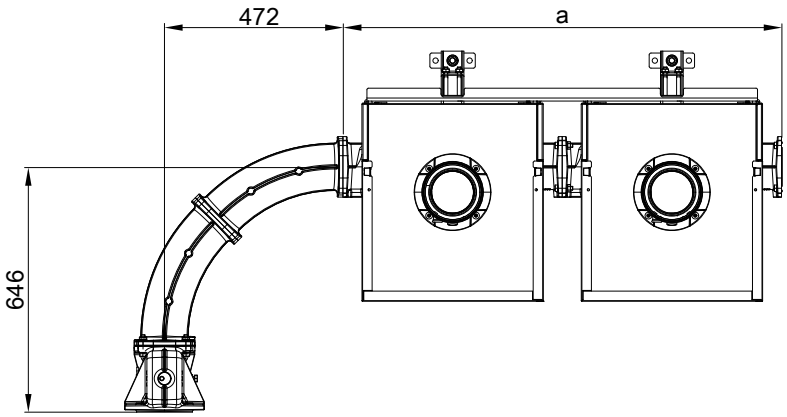

Liczba kotłów grzewczych		2 x 49 - 99 kW	3 x 49 - 99 kW	4 x 49 - 99 kW	5 x 49 - 99 kW	6 x 49 - 99 kW
a	mm	1160	1740	2320	2900	3480

Kaskada spalin

układ szeregowy

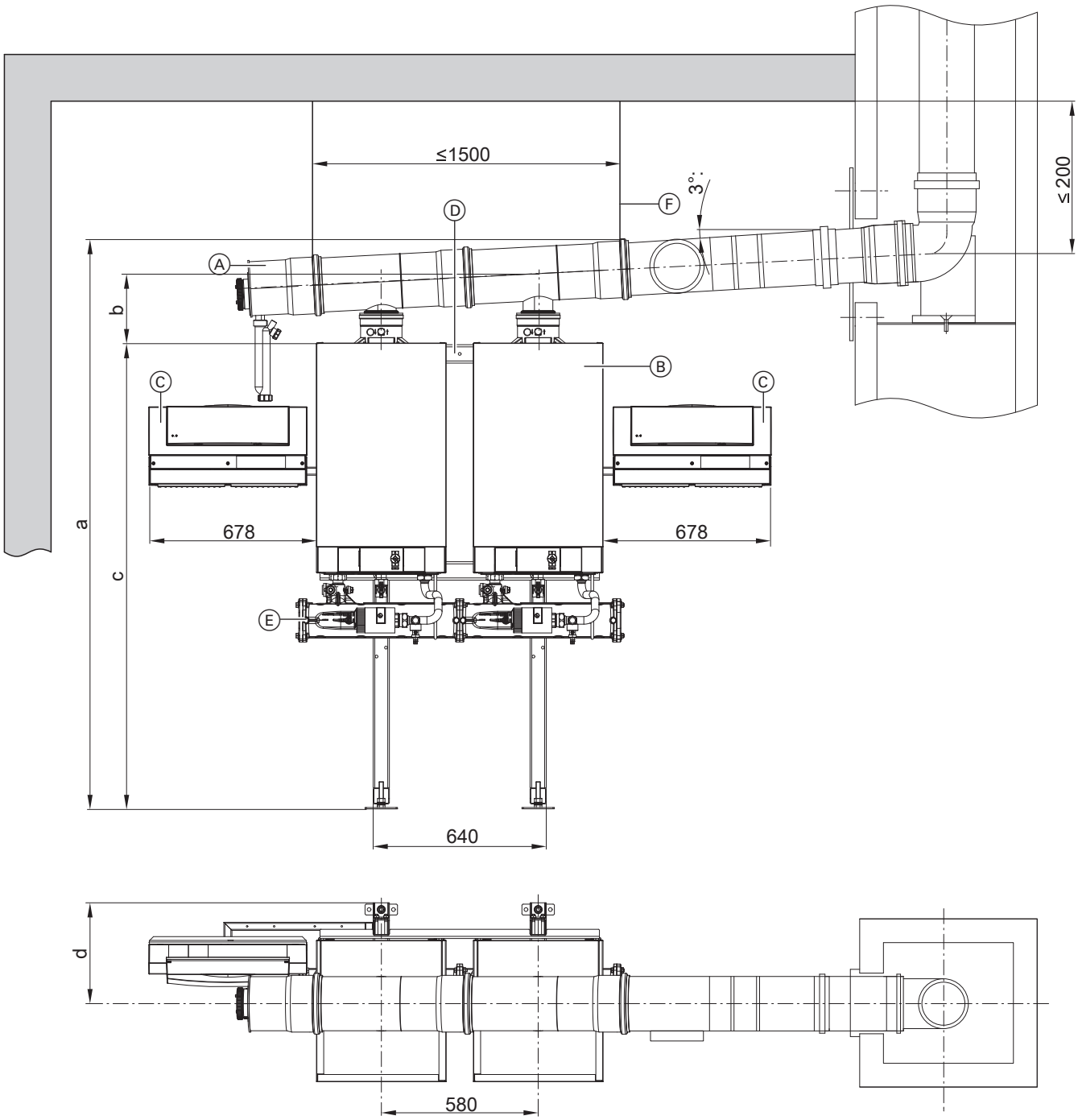

Na rysunku nie przedstawiono dostarczanej w komplecie izolacji cieplnej

Ⓐ Kaskada spalin
Ⓑ Vitodens
Ⓒ Vitotronic 300-K (montowany do wyboru po prawej lub lewej stronie)
Ⓓ Stelaż montażowy lub urządzenie pomocnicze przy montażu
Ⓔ Kaskada hydrauliczna
Ⓕ Mocowanie sufitowe kaskady spalin

Wskazówka
Podeprzeć kaskadę spalin przy zastosowaniu odpowiednich środków.
Zacela się podwieszenie instalacji na suficie Przestrzegać maksymalnego odstępu punktów mocowania Ⓕ.

Dane dotyczące kaskady spalin patrz strona 31 i wytyczne projektowe systemów spalin. Zabezpieczenie przed cofaniem się spalin jest wbudowane w każdy kocioł.
Więcej danych dotyczących kaskady hydraulicznej patrz strona 39.

Liczba kotłów grzewczych		2x49 kW 2x60 kW	2x80 kW 2x99 kW	3x49 kW 3x60 kW	3x80 kW 3x99 kW	4x49 kW 4x60 kW	4x80 kW 4x99 kW	5x49 kW 5x60 kW	5x80 kW 5x99 kW	6x49 kW 6x60 kW	6x80 kW 6x99 kW
a	mm	2111	2136	2141	2166	2196	2196	2251	2251	2281	2281
b	mm	231	256	261	286	316	316	371	371	401	401
c	mm	1750	1750	1750	1750	1750	1750	1750	1750	1750	1750
d	mm	291	373	291	373	291	373	291	373	291	373

Wskazówka
Wymiar wysokości „c” można w połączeniu ze sprzęgłem hydraulicznym zredukować o 150 mm, a w połączeniu z adapterem modułu kaskadowego – o 300 mm. W tym celu należy odpowiednio zamontować profile do podwieszania. W przypadku montażu bezpośrednio na ścianie należy przestrzegać również tych wymiarów.

układ blokowy

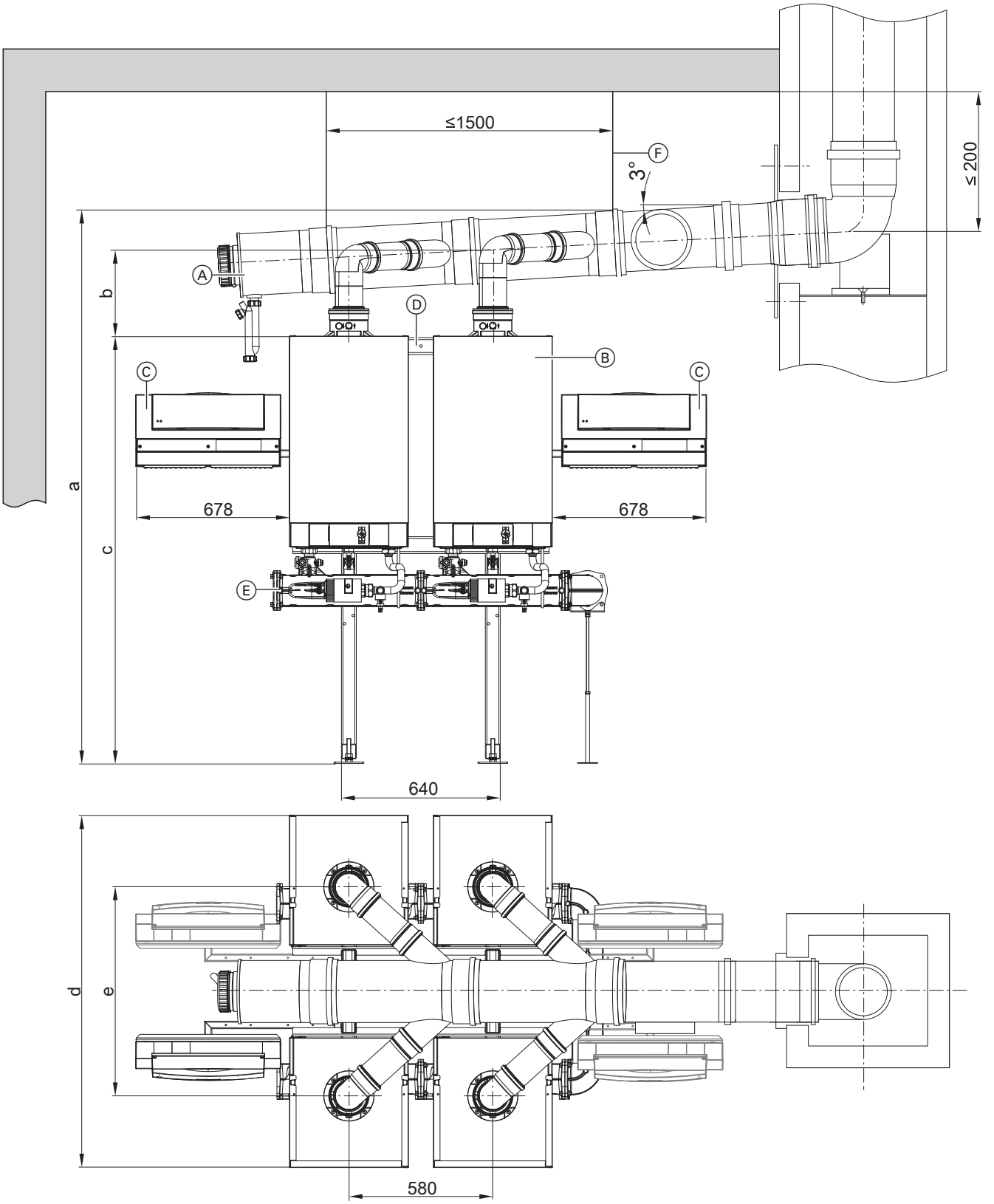

Na rysunku nie przedstawiono dostarczanej w komplecie izolacji cieplnej

Ⓐ Kaskada spalin
Ⓑ Vitodens
Ⓔ Kaskada hydrauliczna
Ⓕ Mocowanie sufitowe kaskady spalin
Ⓒ Vitotronic 300-K (montowany do wyboru po prawej lub lewej stronie)
Ⓓ Stelaż montażowy lub urządzenie pomocnicze przy montażu

Wskazówka
Podeprzeć kaskadę spalin przy zastosowaniu odpowiednich środków.
Zacela się podwieszenie instalacji na suficie Przestrzegać maksymalnego odstępu punktów mocowania Ⓕ.

Dane dotyczące kaskady spalin patrz strona 31 i wytyczne projektowe systemów spalin. Zabezpieczenie przed cofaniem się spalin jest wbudowane w każdy kocioł.
Więcej danych dotyczących kaskady hydraulicznej patrz strona 39.

Kocioł grzewczy		**(2x2) 49 kW (2x2) 60 kW**	**(2x2) 80 kW (2x2) 99 kW**	**(2x3) 49 kW (2x3) 60 kW**	**(2x3) 80 kW (2x3) 99 kW**
a	mm	2111	2136	2141	2166
b	mm	176	207	176	207
c	mm	1750	1750	1750	1750
d	mm	1350	1422	1350	1422
e	mm	680	843	680	843

Wskazówka
Wymiar wysokości „c" można w połączeniu ze sprzęgłem hydraulicznym zredukować o 150 mm, a w połączeniu z adapterem modułu kaskadowego – o 300 mm. W tym celu należy odpowiednio zamontować profile do podwieszania

Kaskada hydrauliczna bez sprzęgła hydraulicznego

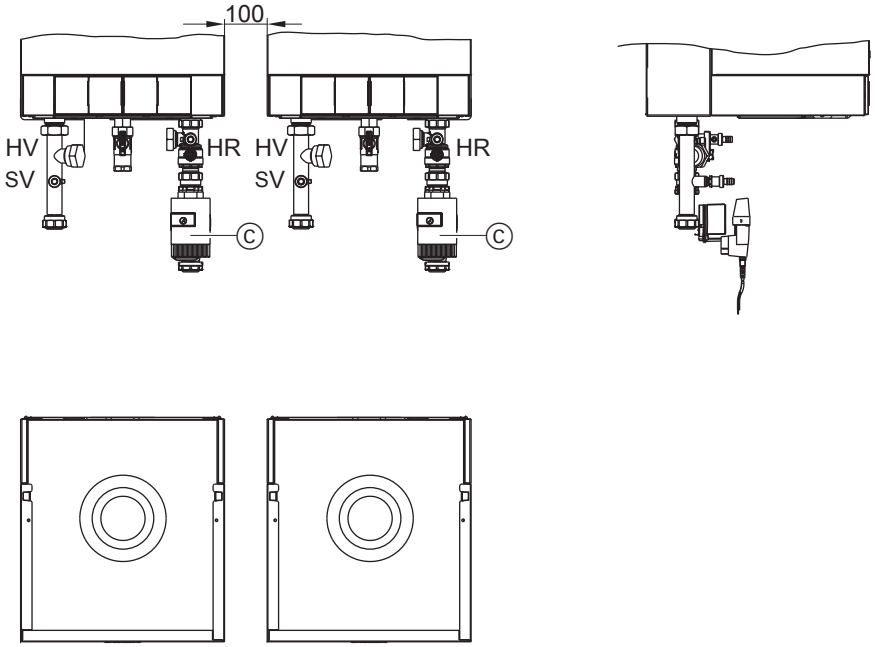

Na rysunku nie przedstawiono dostarczanej w komplecie izolacji cieplnej

Ⓒ Osprzęt przyłączeniowy z pompą obiegową

SV Króćiec do przyłączenia zaworu bezpieczeństwa

HR Powrót z instalacji

HV Zasilanie instalacji

Kocioł grzewczy	**Liczba**	**2×120 kW 2×150 kW**	**3×120 kW 3×150 kW**	**4×120 kW 4×150 kW**	**6×120 kW 6×150 kW**
Przyłącze kotła grzewczego	PN6/DN	2	2	2	2
Maksymalny przepływ objętoąściowy	m^3/h	17,2	25,8	34,4	51,6

Viessmann Sp. z o.o.
al. Karkonoska 65
53-015 Wrocław
tel. 801 00 2345
www.viessmann.pl
A Carrier Company

Firma Viessmann w internecie:

- www.viessmann.pl
- www.youtube.pl/vipolska
- www.facebook.pl/ViessmannPolska

Dostęp do rysunków CAD i dokumentacji:

- www.viessmann.com/http-svc/web/poland/pdf-90.nsf/public
- www.aquahome.pl/pl/materialy-do-pobrania

Materiały dla Projektantów:

- www.viessmann.pl/pl/informacje-dla/projektanci-i-architekci.html

Schematy hydrauliczne/sterowania oraz rysunki dwg urządzeń VIESSMANN w aplikacji on-line:

- http://www.viessmann-schemes.com/schematics

Aktualna oferta produktowa i cenniki:

- www.viessmann.pl/pl/cennik.html

Aplikacje mobilne:

- www.viessmann.pl/pl/aplikacje-mobilne/vicare-app.html

9442 285 PL 04/2025

Cennik obowiązujący od 01.04.2025 r.
Wszystkie podane ceny są cenami netto. Należy doliczyć do nich ustawowy podatek VAT. Wygląd i wyposażenie produktów przedstawionych w niniejszym prospekcie nie jest wiążący dla firmy Viessmann i nie stanowi oferty w rozumieniu przepisów Kodeksu Cywilnego. Szczegółowe elementy wyposażenia mogą mieć wpływ na cenę i wymagają uzgodnienia, przed złożeniem zamówienia, z autoryzowanym przedstawicielem Viessmann Sp. z o.o.
Treści chronione prawem autorskim. Kopiowanie i rozpowszechnianie tylko za zgodą posiadacza praw autorskich. Zmiany zastrzeżone. Grafiki produktów przedstawionych w niniejszej ulotce są poglądowe i nie stanowią oferty w rozumieniu przepisów Kodeksu Cywilnego. Rzeczywiste produkty i barwy mogą różnić się od prezentowanych w prospekcie.
©2025 Carrier. All Rights Reserved.

Twój Fachowy Doradca